CN

版本 11

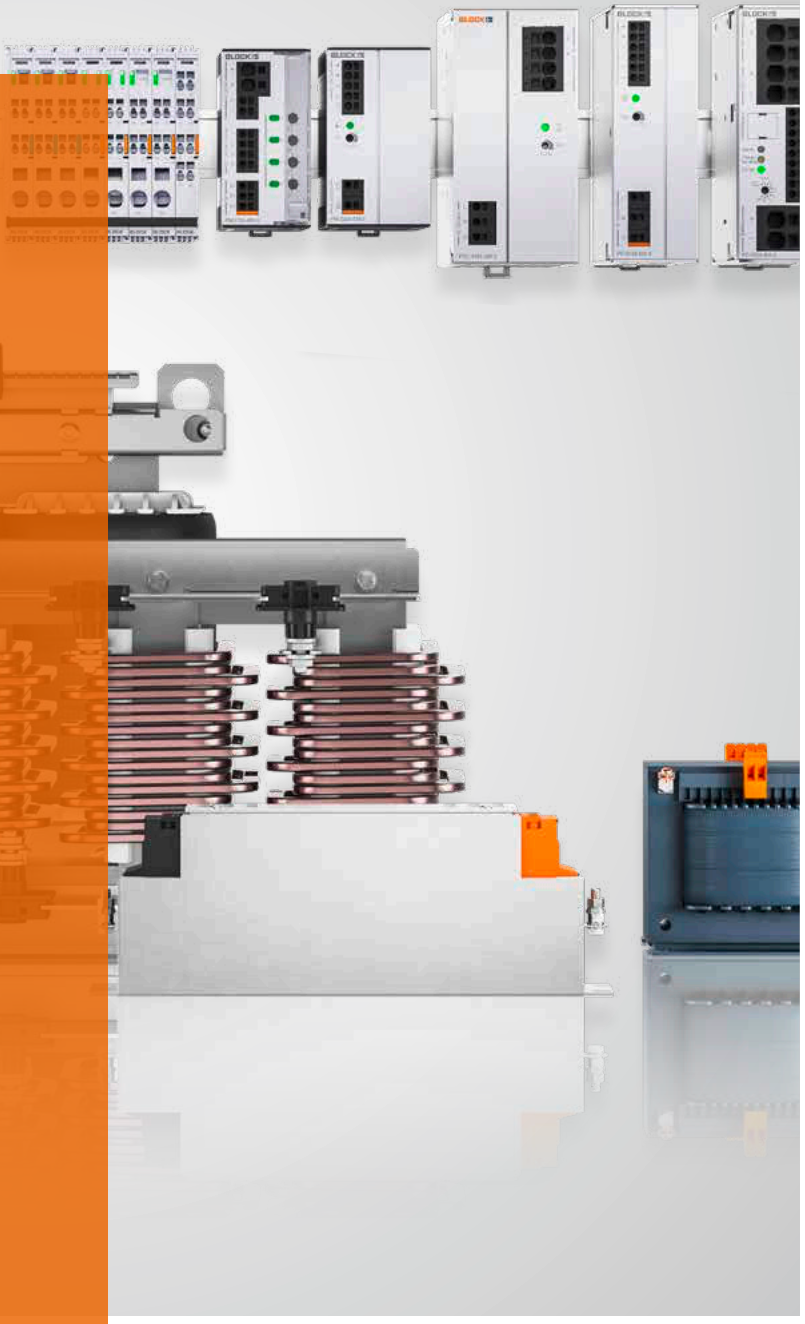

BLOCK
选型手册

变压器 / 电源/ 电子断路器 /
电抗器 / EMI 滤波器

德国品质
中国制造

MADE BY BLOCK

BLOCK
block-china.cn


BLOCK
3

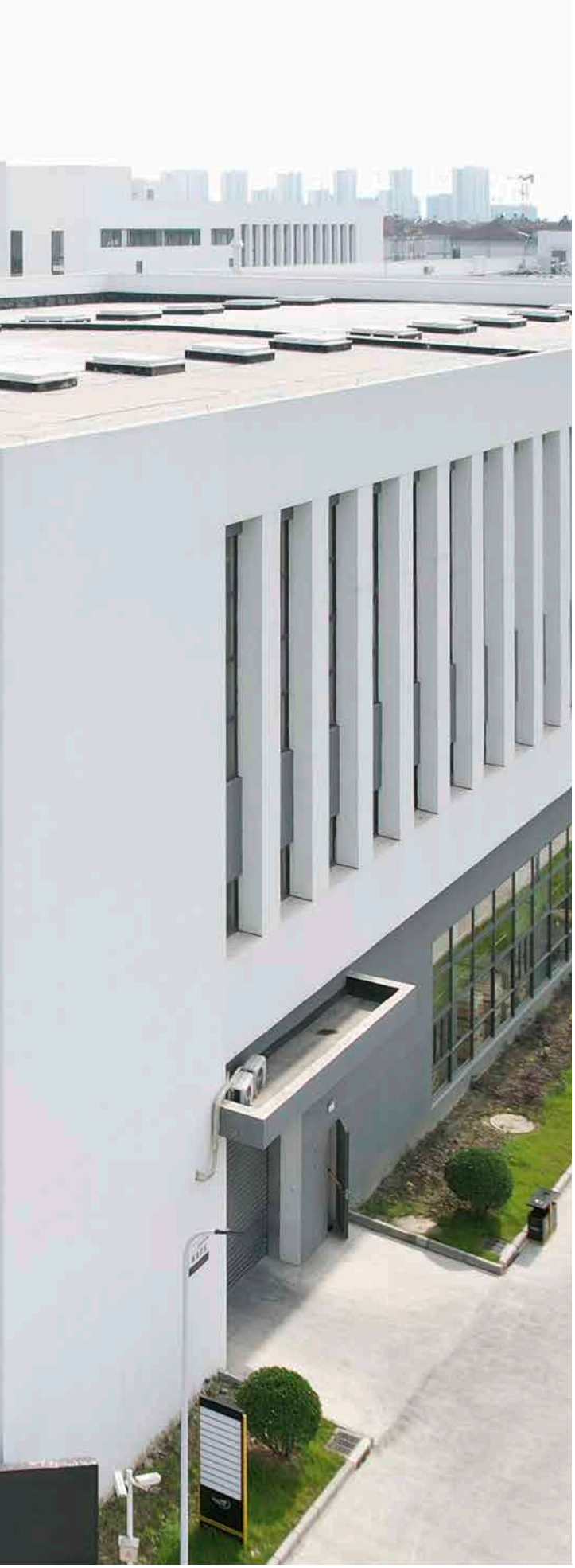

让供电更完美

成功需要空间来成长：BLOCK公司最重要的特点是其全球化的增长路径。公司在全球拥有38个办事处，并在德国、美国和中国设有四处生产基地。尤其是中国的生产基地最近进行了扩建。凭借先进的技术和高素质的员工队伍，我们的中国公司博洛科电气（昆山）有限公司在新的生产基地上增强了我们满足该地区和全国日益增长的电子元器件需求的能力。

我们致力于在各个行业领域开发具有最佳电压和功率质量的产品和解决方案。公司在全球的1000名员工每天都在追求最高精度和高度智能、节能的解决方案。

在我们最新一期的 BLOCK 产品目录中，您将找到详细信息，涵盖与主电源接口相关的所需的标准产品组合。亲自体验这一切，我们期待收到您的订单。

如何下订单?

得益于在我们所有生产基地的大量库存，BLOCK产品手册中列出的几乎所有产品都可以在短时间内发货。您可以通过以下方式获得有关产品及其应用领域的信息：

block-china.cn

+86 512 57 98 29 66

合约分销商/批发商（见手册背页）

工厂1，德国费尔登
30 000平方米的生产面积

工厂2，德国费尔登
2 500平方米的生产面积

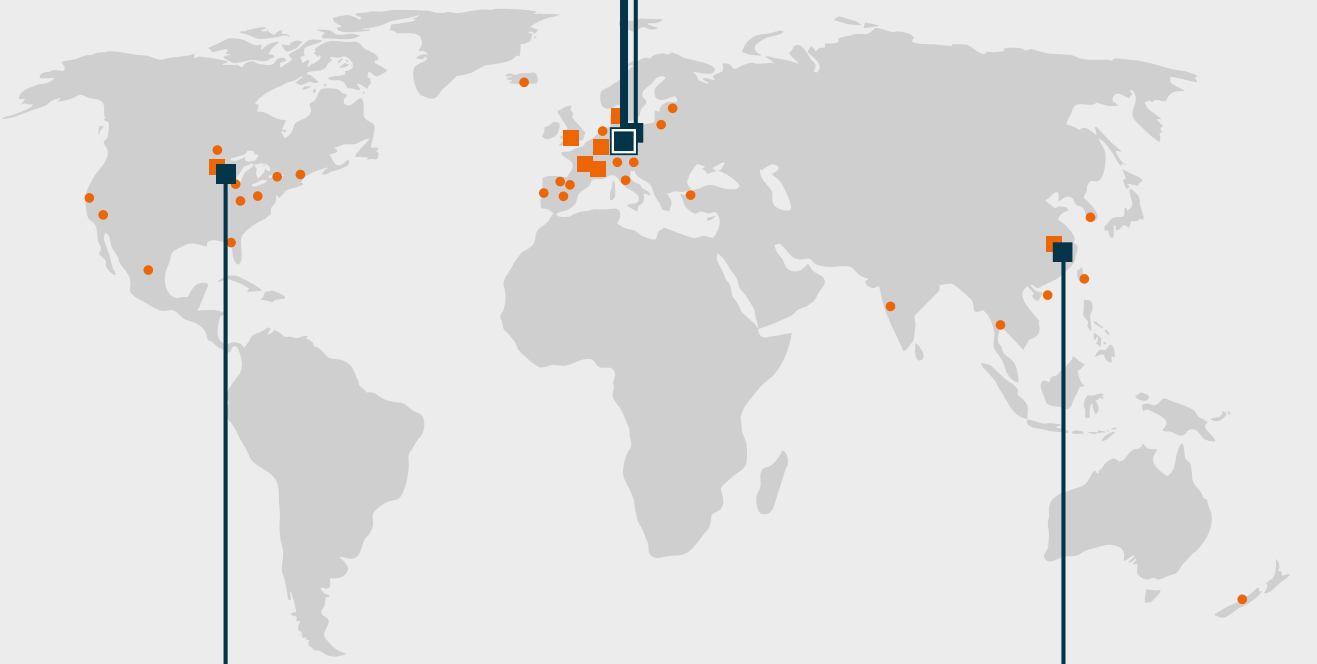

工厂
美国富兰克林公园
2 500平方米的生产面积

工厂
中国昆山
4000平方米的生产面积

目录

用于直流电路选择性保护的
电子断路器

随着生产过程的自动化和数字化趋势不断增长，对系统中包括24 V控制电压级别的供电和供电分配的需求也日益增加。电子断路器满足该需求。该电子断路器用于直流电路的选择性保护，并且比传统的线路保护开关更精确地提供防过电流和短路保护。即使在电缆长度较长，电缆截面积较小的情况下也能做到可靠保护。BLOCK提供了强大的电子断路器产品组合，可以可靠地保护小型控制器以及综合机器和设备系统。

模块化单/多通道系统
无论是EasyB还是Power Compact和Power Mini型号系列的多通道保护开关都符合权威性标准，应用程序特别强大、产品非常坚固和紧凑。为了始终能够为用户提供针对各自应用的最佳解决方案，所有的BLOCK电子断路器都可提供不同的触发特性。


BLOCK
IN DC 24V
+
+
–
–
OUT DC +24V 4x10A
1
2
3
4
SIG
S1
S2
S3
ON / OFF / Reset
PM-0724-400-0
OK
0V
RE
+1
IN+
BLOCK

页面 50

高质量，更可靠；本地化，更灵活！
博洛科新一代控制变压器

BLOCK变压器结合了安全、隔离和控制变压器的所有功能。其可靠和稳定的特性在全世界广受好评。焊接工艺使变压器噪音低，效率高。 低浪涌电流不容易误触发电路上游的空气开关。真空浸渍和表面涂装技术使产品更加稳定，散热性更好，并提供了出色的防腐和防锈保护。

低温升使产品有更长的使用寿命。除了螺丝端子，Push-in接线端子也是可选的，其具有更快的连接优势。该系列变压器严格参照EN61558-2-2和UL5085等测试和制造标准，所有变压器均包含UL认证，适用全球范围，特别是出口项目。 BLOCK 拥有80年的变压器研发制造经验，并致力于满足不同应用
中复杂的电气要求和不同的安装条件。

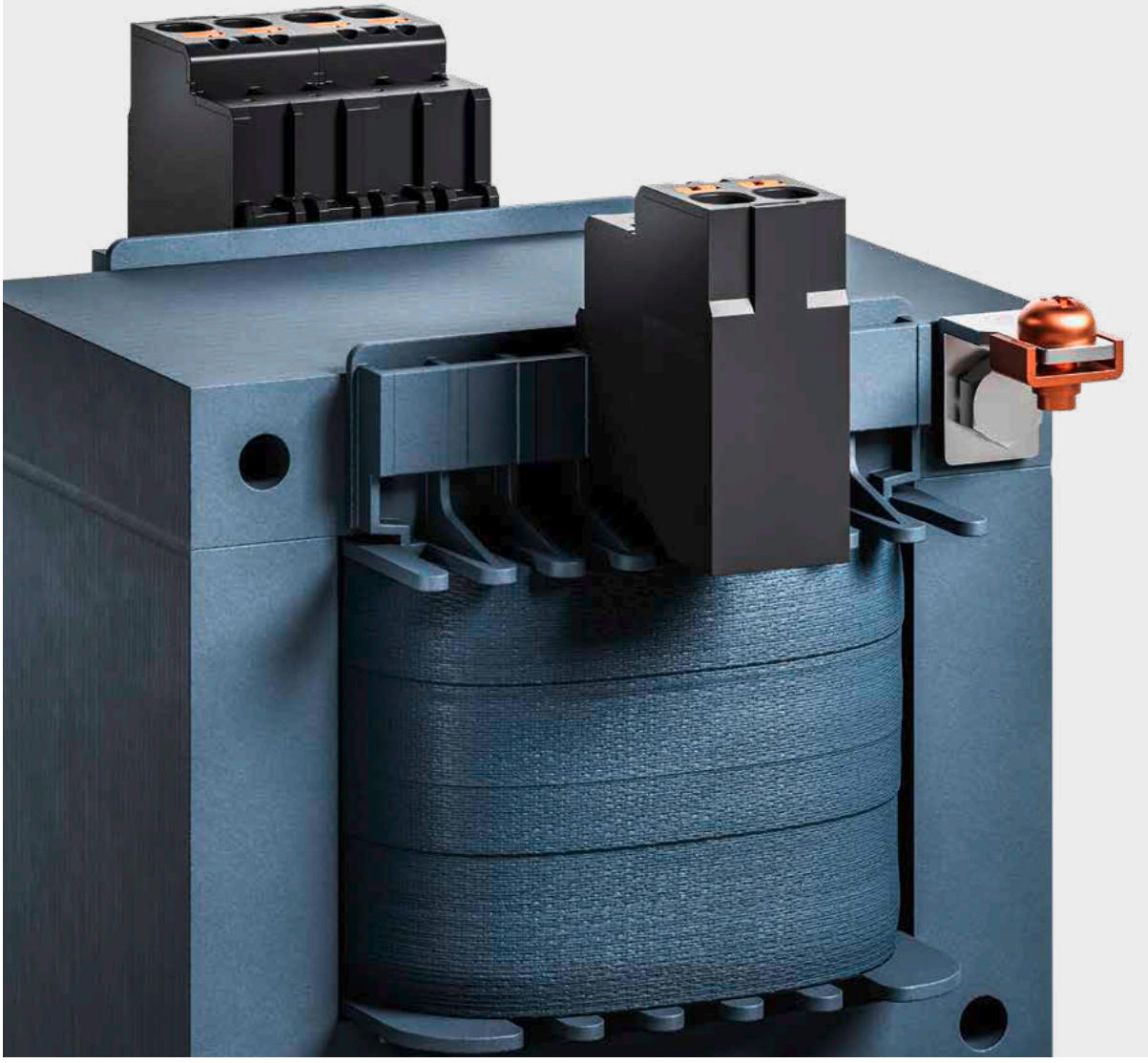

新

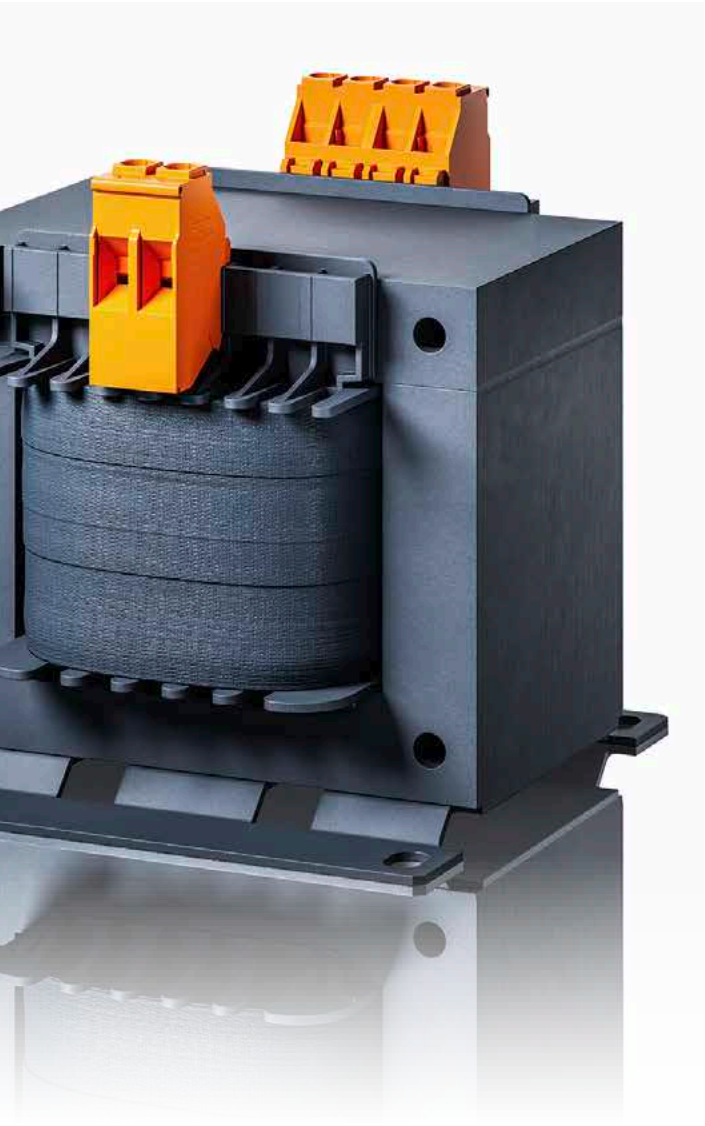

使用范围

适用于50~60Hz且电压不超过1000V的交流电路中。可作为一 般设备的控制电路电源、局部照明及指示灯电源。 广泛应用于机械机床，工厂产线，空调制冷，电力设备及新能源等领域。

- 安全的电气隔离
- 损耗和浪涌电流低
- 真空浸渍和喷漆
- 高可靠性和长使用寿命
- 具有UL 和CE 认证
- 螺钉端子或Push-in端子
- 本地化灵活定制产品

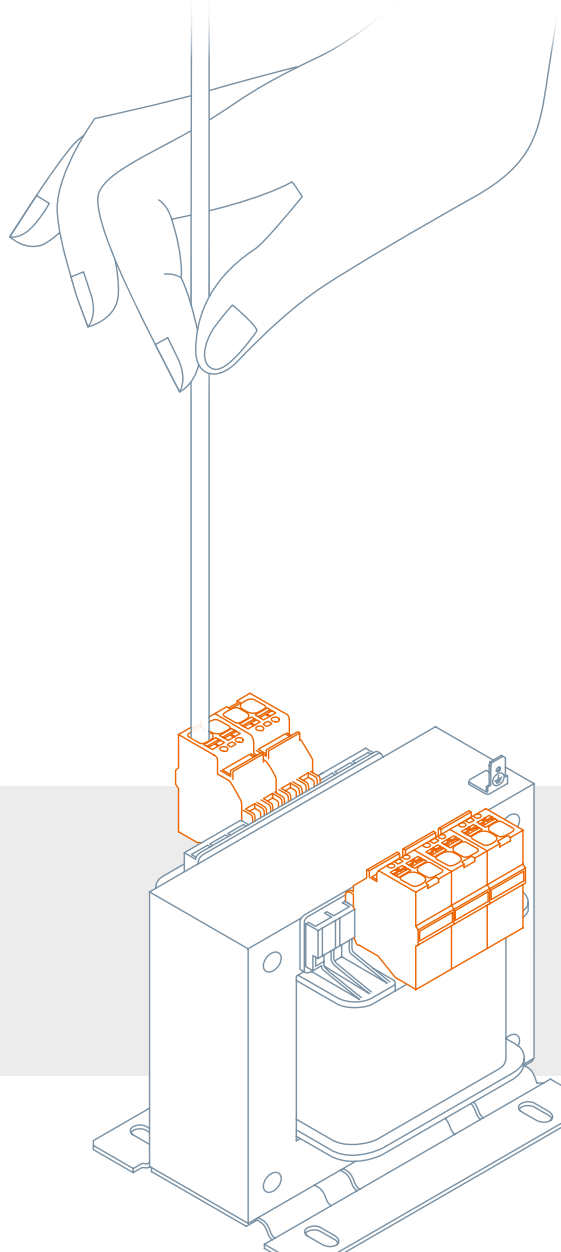

推入式技术

BLOCK首次在变压器接线端子中引入了

推入式技术。变压器领域的接线从未如此简单。

推入式接线端子特别安全，可以在恶劣条件下使用，即使受到冲击和振动也不会松动。

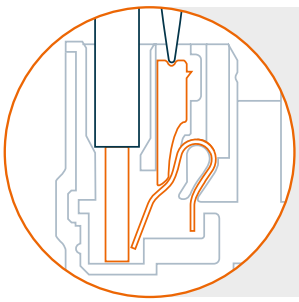

- 轻松断开连接
- 无需工具快速连接
- 可通过机器人接线

在各种应用中都强大而灵活——
POWER ADVANCED – PCC

在各种应用情况下，具有最大的系统可用性，强大而灵活，轻巧且紧凑-我们新的POWER ADVANCED系列电源

通用适用的单相或三相电源，必须应对最严苛的挑战：例如极端的温度范围、冲击与振动、电网波动以及高能量浪涌脉冲等恶劣环境条件。我们的 POWER ADVANCED 系列电源，聚焦于电源的核心功能 —— 即使在苛刻条件下也能提供可靠的电能。POWER ADVANCED 融合了多项关键特性，以满足各种应用场景和行业的需求 —— 紧凑的设计，具备高于行业平均水平的电气和机械性能。

- 高可靠性和长使用寿命
- 高效率和紧凑设计
- 抗冲击和震动
- 瞬态主电过压保护
- 广泛的安全标准和认证
- 遵循最新的EMC标准
- 同类最优解决方案

* 在准备中

新

POWER ADVANCED – **PCC 1AC**

单相，从 120 W 到 960 W

页面 48

960 W	480 W	240 W	120 W
24 Vdc 40 A	24 Vdc 20 A	24 Vdc 10 A	24 Vdc 5 A
48 Vdc 20 A	48 Vdc 10 A	48 Vdc 5 A	24 Vdc 5 A WR
		12 Vdc 15 A	12 Vdc 10 A
120 mm	62 mm	40 mm	35 mm

POWER ADVANCED – **PCC 3AC**

三相，从 120 W 到 960 W

页面 49

960 W	480 W	240 W	120 W
24 Vdc 40 A	24 Vdc 20 A	24 Vdc 10 A	24 Vdc 5 A
90 mm	55 mm	40 mm	35 mm

FUTURE WINDING
服务新一代电能

电感绕组产品实现性能优化的新维度

BLOCK内部新开发的未来绕组技术正在将感应绕组产品的性能优化带入新的层面。绕组结构设计上的巨大差异为绕组产品带来许多好处：通过最大限度利用散热导体表面来实现最佳冷却，同时还可通过绕组结构和极小的邻近损耗以及不断提高的开关频率来创造冷却管道，这些只是最先进技术的部分优势。

通过优化的绕组结构实现邻近效应

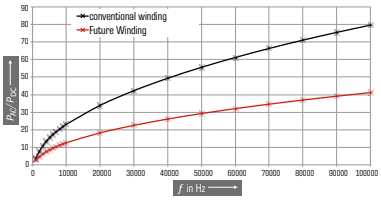

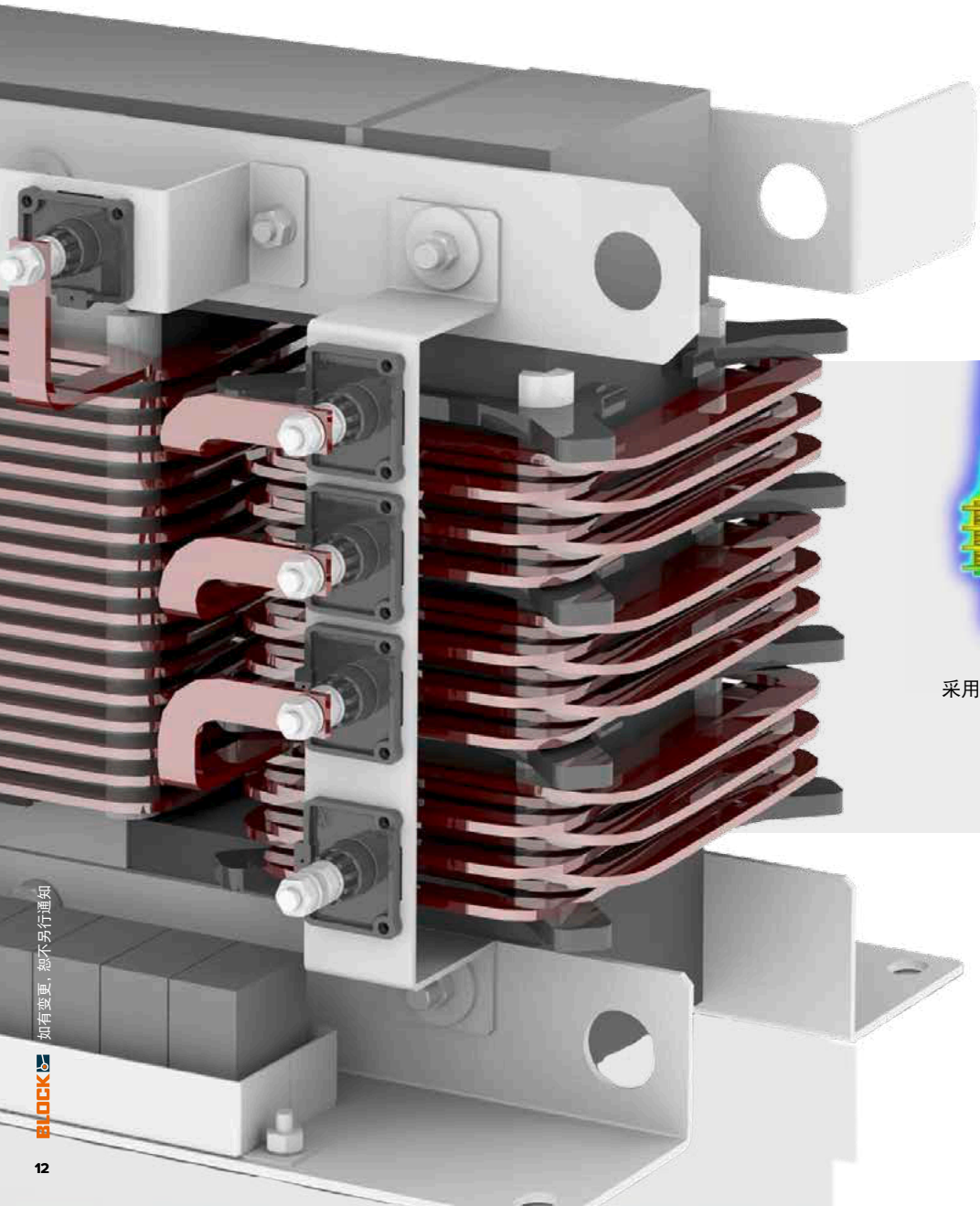

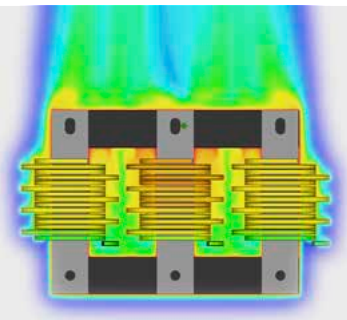

采用新绕组设计，提供出色的散热性能

新

充电和控制装置
以及电容式UPS

新型充电和控制单元可通过智能化电池管理实现最高的系统可用性。即使电池容量比较大，充电时间也很短。在电源故障的情况下，它们可用于高达40 A电流的12V、24V系统中，且无需中断电源。由于连接的电池受到持续监控，因此在电池剩余使用寿命较短的情况下可发出预警。除了参数化，功能强大的配置软件可以确保始终提供UPS的实时工作条件概况。

页面 59

- 高达40 A输出电流
- 5 A充电电流，充电时间短
- 电池冷启动

新型电容式UPS采用超级电容，即使在环境温度较高的情况下，也具有较长的使用寿命。因此，在24 V网络中，它也具有较高的安全性。在电源故障期间，基本模块可提供高达20 A的不间断电流。由于灵活的扩展选项，通过连接附加电容模块可将输出电流增加至40 A，且可根据要求缩放缓冲时间。可随时通过电势隔离型USB接口检索所有相关数据。

- 使用电容模块高达40 A输出电流
- 3 A充电电流，充电时间短
- 较高的功率密度

面向未来的 DC/DC 电源解决方案
适用于工业和可再生能源领域

高效、灵活，兼具极致坚固性

在现代工业中，直流（DC）电网的重要性日益提升。这一趋势主要受到可再生能源日益集成的推动，例如光伏系统和电池储能系统，这些系统本身就是以直流形式发电或存储电能。将可再生能源直接高效地集成到现有 DC 电网中，不仅可减少转换损耗，还能实现更加环保的能源分配方式。

此外，DC 电源在优化能耗方面也发挥着关键作用。在电压调整过程中功率损耗较低，并可直接使用高电流，从而提升整体效率，减少热量产生，也降低了对冷却系统的需求。特别是在工业能源管理领域，向 DC 电网的转变正变得越来越重要，并聚焦于可持续性发展。

输入电压范围 100 至 850 VDC，输出电压范围 12 至 60 V

我们现有的电源产品组合能够满足现代直流电网的特殊需求，为各种应用提供灵活、面向未来的解决方案。产品支持宽输入电压范围（100 至 850 Vdc）以及多种输出电压（12 V、24 V、48 V 和 60 V），不仅覆盖广泛的应用场景，还可作为 DC/DC 转换器使用，具备高度适应性，便于灵活集成至不同系统中。

其中，60 V 版本配备了集成式输出去耦功能，显著提升了应用的稳定性与抗干扰能力。这一特性对于内部物流系统和工业设备尤其重要，在这些领域中，电源的坚固性与可靠性要求尤为严苛。BLOCK 的 DC/DC 转换器非常适合在对稳定可靠电源有高要求的苛刻环境中使用。

直流电网代表未来发展方向

未来，直流电网将变得尤为重要，并已展现出持续增长的潜力。随着电动汽车、储能系统以及自主能源系统的快速普及，DC 基础设施正不断扩展。同时，向“智能电网”的发展趋势也在加速，这类电网可直接利用可再生能源与高效储能解决方案，实现电网内部的最优能量分配，从而进一步推动直流电网的建设。DC 电网为现代可持续能源管理提供了稳定且具韧性的基础。

BLOCK 已为可靠且多样化的直流电源供应提供了合适的解决方案。我们的产品专为满足未来市场在效率、安全性和灵活性方面的严苛要求而设计，助力构建高效、稳健的能源系统

新

不间断且节省空间的
24 V DC 电源

通过四款全新的组合式不间断电源（UPS）、两款新型电容式 UPS 以及全新的充电与控制单元，我们进一步扩展了强大 24 V DC UPS 系统产品组合。这些智能新品的核心功能依然是：提升每一个应用场景下的系统可用性。

这四款带有集成充电与控制单元的开关电源，输出电流为 5 A 和 10 A，结构宽度仅为 55 mm 和 62 mm，确保为 24 V DC 负载提供最高的系统可用性。
PCC-1024 系列的组合式 UPS 提供带通信接口和不带通信接口的多种配置选项，通过连接不同的电池模块，在市电中断时实现最大程度的安全保障。
在启动瞬间可提供高达 150% 的功率（持续 5 秒），并具备 110% 的长期静态功率储备。

页面 59

PC-0424-010-00 和 PEL-0424-050-01 两款电容式不间断电源采用免维护的超级电容器技术，额定输出电流分别可达 20A和5A，在断电情况下可实现长达数分钟的过渡供电。这些全新的独立式解决方案是现有可扩展电容式 UPS 的理想替代选择。

PCC-0524 系列的全新充电与控制单元，为 10 A 或 20 A 的输出电流提供最佳解决方案。结合不同的电池模块，即使在电源中断的情况下，您的应用仍可持续可靠地获得 24 V DC 电力供应。

新一代 UPS 的参数设置可通过前面板的旋转开关进行，也可通过具备抗冲击和抗振动能力的 USB 接口，配合免费的 UPS Control 软件实现配置。

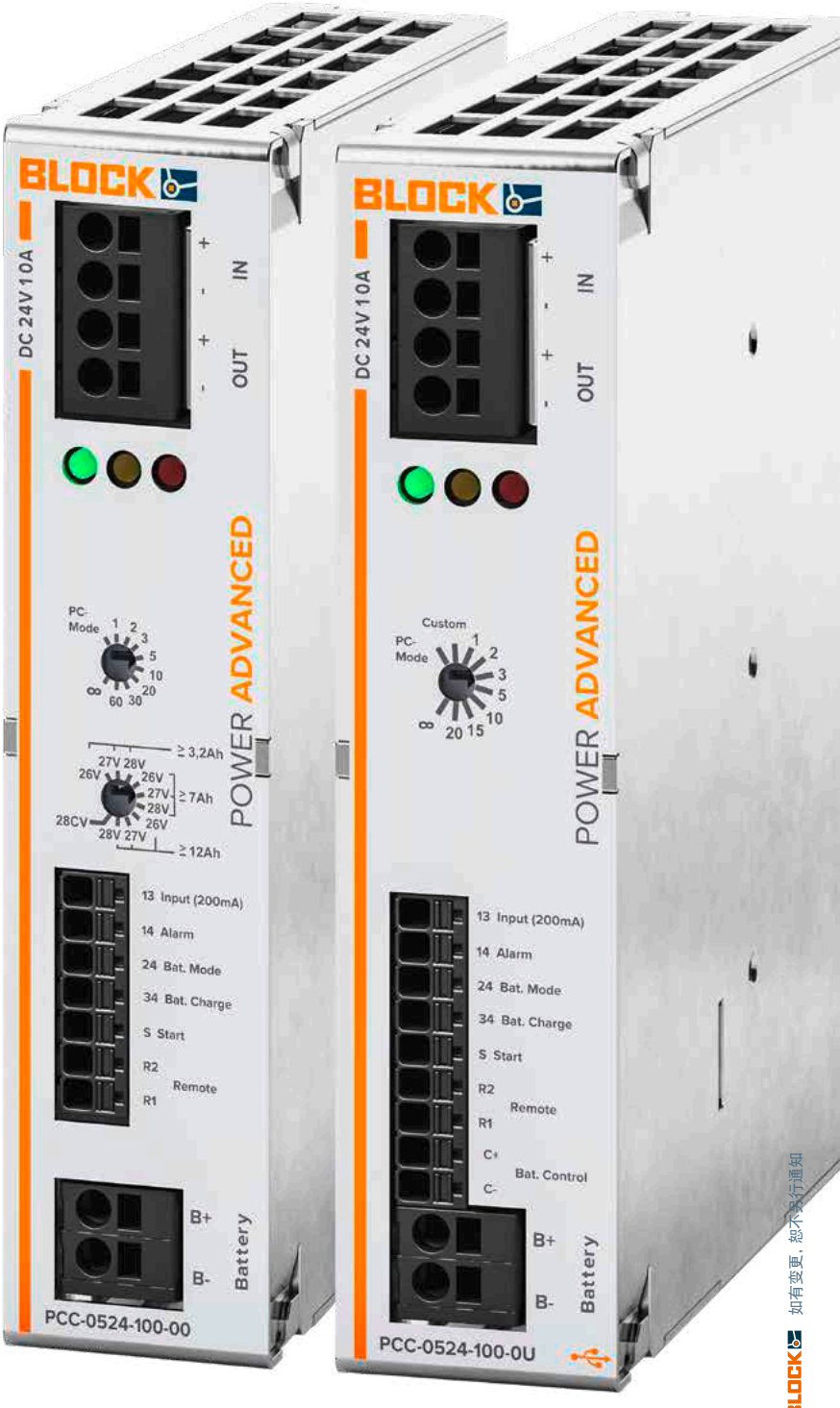

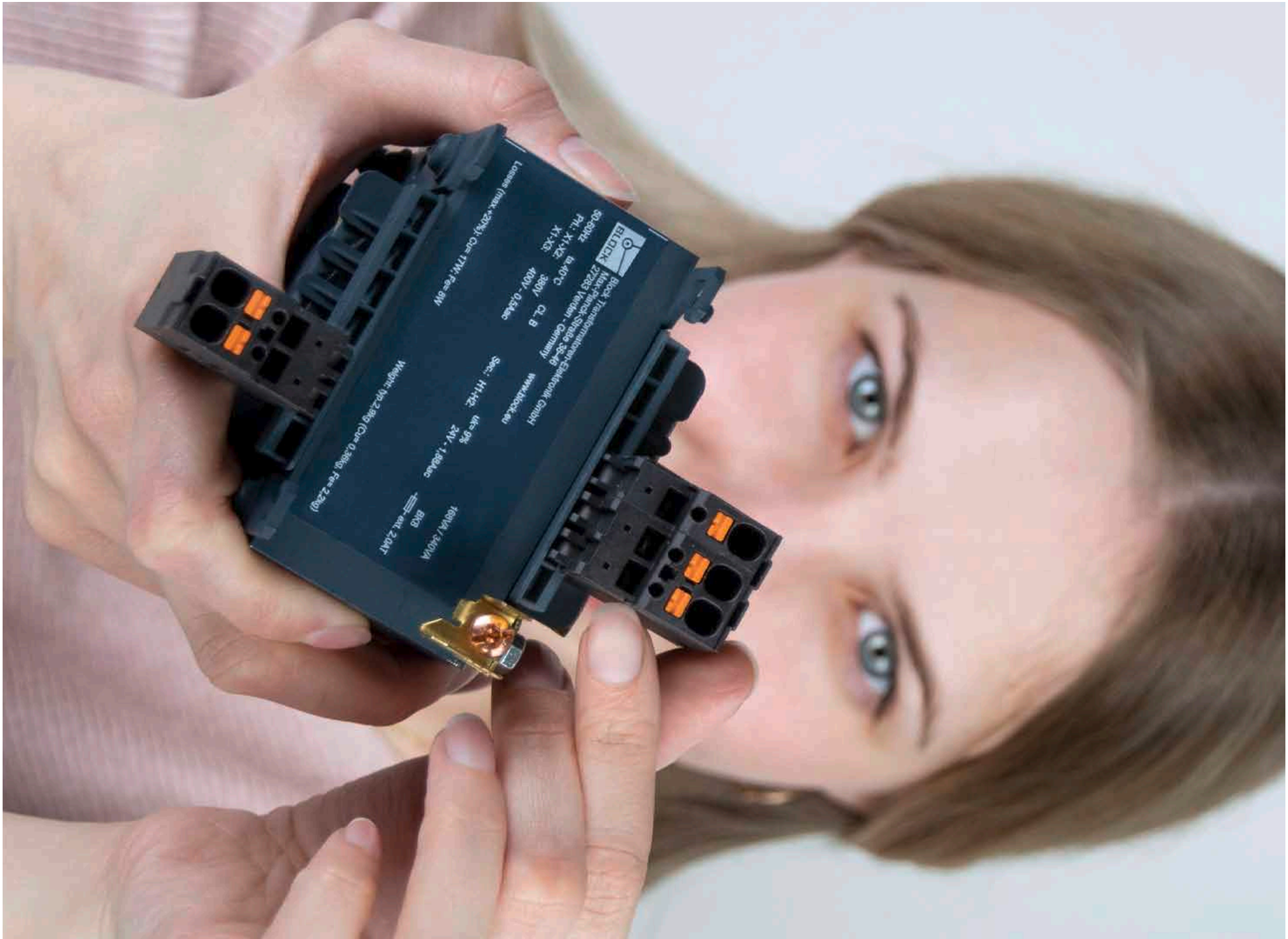
BLOCK
50/60Hz
Pri.: X1-X2
X1-X5
Sec.: H1-H2
24V - 1,85Aac
Wagnr: NP 2,8kg (Cu= 0,36kg; Fe= 2,2kg)
Losses (max.+20%): Cu= 17W; Fe= 6W
16VA / 24VA
BKG
ext. 2,0AT
www.block.eu
Max-Planck-Straße 32-46
27283 Verden - Germany
Block Transformatoren-Elektronik GmbH

概述
控制变压器

了解我们的整个
标准产品系列

类型	额定输入电压	额定输出电压	功率	弹簧端子	螺丝端子	通用输入电压	组合踏板-用于螺栓和导轨安装*	隔离变压器
STE	230 V ± 5 %	24 V	63 - 500 VA	•			•	
	400 V ± 5 %	24 V	63 - 500 VA	•			•	
	400 V ± 5 %	230 V	63 - 2500 VA	•			•	•
STEU	230 / 400 V ± 15 V	2 x 12 V	20 - 1000 VA	•		•	•	
		2 x 24 V	63 - 1000 VA	•		•	•	
		2 x 115 V	20 - 2500 VA	•		•	•	•
USTE	208 - 600 V	2 x 12 V	40 - 630 VA	•		•	•	
		2 x 115 V	100 - 3200 VA	•		•	•	•
ST	115 V ± 5 %	24 V	63, 250 VA		•			
	115 V ± 5 %	115 V	800 VA		•			•
	115 V ± 5 %	230 V	400, 500, 1000 VA		•			•
	230 V ± 5 %	12 V	20 - 250 VA		•			
	230 V ± 5 %	24 V	20 - 500 VA		•			
	230 V ± 5 %	42 V	250, 500, 630 VA		•			
	230 V ± 5 %	110 V	130 VA		•			•
	230 V ± 5 %	230 V	20 - 1000 VA		•			•
	400 V ± 5 %	24 V	63 - 400 VA		•			
	400 V ± 5 %	42 V	63 VA		•			
	400 V ± 5 %	230 V	20 - 2500 VA		•			•
	440 V ± 5 %	230 V	63 - 1000 VA		•			•
	500 V ± 5 %	230 V	1000 VA		•			•
	690 V ± 5 %	230 V	63 - 2500 VA		•			•
STU	230 - 520 V ± 20 V	24 V	63 - 800 VA		•	•		
		2 x 115 V	63 - 2500 VA		•	•		•
BUST	230 V ± 5 %	2 x 115 V	4000 VA		•			
	400 V ± 5 %	2 x 115 V	1000 - 10000 VA		•			
	440 V ± 5 %	2 x 115 V	3000 - 6300 VA		•			
	500 V ± 5 %	2 x 115 V	3000 - 6300 VA		•			
TT1	219 / 230 / 241 V	24 V	2000 VA		•			
	380 / 400 / 420 V	42 V	1600, 2500 VA		•			
		2 x 115 V	1000 - 25000 VA		•			•
	420/440/460 V	2 x 115 V	3000 - 10000 VA		•	•	•	
	475/500/525 V	2 x 115 V	3000 - 10000 VA		•	•	•	
UTT1	208 - 600 V	2 x 115 V	4000, 6000 VA		•	•		•

* 仅限最高250 VA

控制和保护及隔离变压器
STE

优势

- 减小冲击电流
- 输入端设置±5 %的分接，用于电压调节
- 良好的防潮保护和通过BLOCK IMPEX真空浸渍确保产生较小的噪声
- 使用弹簧端子，实现快速安装
- 接线端子触摸保护，符合 UVV BGV A3 要求
- 用带长孔的坚固金属支撑角铁实施便捷固定
- 250VA以下采用DIN导轨夹

技术参数

- 测量输入电压 230 - 400 Vac
- 测量输出电压 24 - 230 Vac
- 测量功率 63 - 2.500 VA
- 绝缘材料级 B
- 环境温度 最大 40 ° C
- 有效度至 95 %
- 防护等级 IP 00

应用

- 作为用于输入和输出端电气隔离的控制变压器
  作为用于输入和输出端安全电气隔离的隔离变压器
  作为用于输入和输出端安全电气隔离的保护变压器

产品名称 订货号	输入电压 Vac	输出电压 Vac	功率 VA	宽度/高度/深度 mm
STE 63/23/24	219/230/241	24	63	84/93/95
STE 63/4/24	380/400/420	24	63	84/93/95
STE 63/4/23	380/400/420	230	63	84/93/95
STE 100/23/24	219/230/241	24	100	84/98/112
STE 100/4/23	380/400/420	230	100	84/98/112
STE 160/23/24	219/230/241	24	160	96/107/115
STE 160/4/23	380/400/420	230	160	96/107/115
STE 250/23/24	219/230/241	24	250	96/107/129
STE 250/4/24	380/400/420	24	250	96/107/129
STE 250/4/23	380/400/420	230	250	96/107/129
STE 320/23/24	219/230/241	24	320	105/114/129
STE 320/4/23	380/400/420	230	320	105/114/129
STE 400/23/24	219/230/241	24	400	120/124/123
STE 400/4/23	380/400/420	230	400	120/124/123
STE 500/23/24	219/230/241	24	500	120/124/143
STE 500/4/24	380/400/420	24	500	120/124/143
STE 500/4/23	380/400/420	230	500	120/124/143
STE 630/4/23	380/400/420	230	630	150/146/119
STE 800/4/23	380/400/420	230	800	150/146/136
STE 1000/4/23	380/400/420	230	1.000	150/146/162
STE 1600/4/23	380/400/420	230	1.600	192/183/145
STE 2000/4/23	380/400/420	230	2.000	192/183/161
STE 2500/4/23	380/400/420	230	2.500	192/183/183

其他功率等级和电压可根据要求提供

控制和保护及隔离变压器
STEU

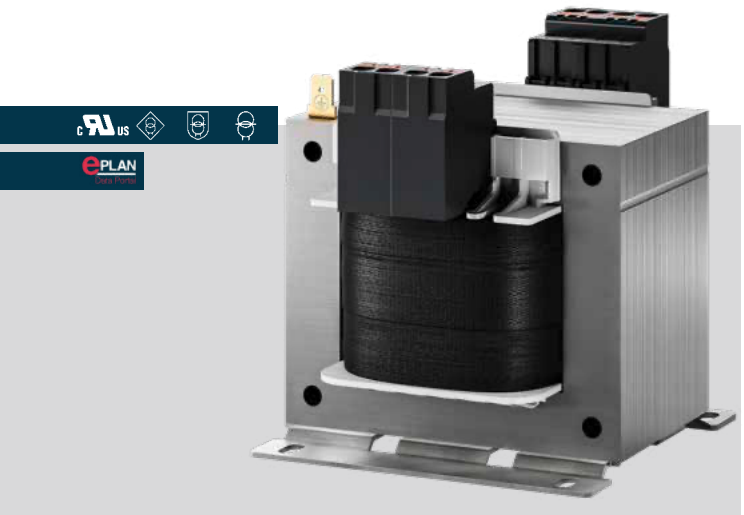

产品名称 订货号	输入电压 Vac	输出电压 Vac	功率 VA	宽度/高度/深度 mm
STEU 630/23	230/400	2x115	630	150/146/119
STEU 630/48	230/400	2x24	630	150/146/119
STEU 800/24	230/400	2x12	800	150/181/132
STEU 800/23	230/400	2x115	800	150/146/136
STEU 800/48	230/400	2x24	800	150/146/136
STEU 1000/24	230/400	2x12	1.000	150/184/159
STEU 1000/23	230/400	2x115	1.000	150/146/162
STEU 1000/48	230/400	2x24	1.000	150/146/162
STEU 1600/23	230/400	2x115	1.600	192/183/161
STEU 2000/23	230/400	2x115	2.000	192/183/183
STEU 2500/23	230/400	2x115	2.500	192/183/189

优势

- 双输入电压 230 和 400 Vac
- 减小冲击电流
- 紧凑的机构实现每次流量的高功率
- 主端 ±15 V 支路用于匹配电压
- 良好的防潮保护和通过BLOCK IMPEX真空浸渍确保产生较小的噪声
- 使用弹簧端子，实现快速安装
- 接线端子触摸保护 ，符合 UVV BGV A3 要求
- 用带长孔的坚固金属支撑角铁实施便捷固定
- 250VA以下采用DIN导轨夹

应用

- 作为用于输入和输出端电气隔离的控制变压器
  作为用于输入和输出端安全电气隔离的隔离变压器
  作为用于输入和输出端安全电气隔离的保护变压器

技术参数

- 测量输入电压 230 and 400 Vac
- 测量输出电压 2 x 12 - 2 x 115 Vac
- 测量功率 20 - 2.500 VA
- 绝缘材料级 B
- 环境温度 最大 40 ° C
- 有效度至 94 %
- 防护等级 IP 00

产品名称 订货号	输入电压 Vac	输出电压 Vac	功率 VA	宽度/高度/深度 mm
STEU 20/24	230/400	2x12	20	66/84/93
STEU 20/23	230/400	2x115	20	66/84/93
STEU 63/24	230/400	2x12	63	84/93/96
STEU 63/23	230/400	2x115	63	84/93/96
STEU 63/48	230/400	2x24	63	84/93/96
STEU 100/24	230/400	2x12	100	84/98/112
STEU 100/23	230/400	2x115	100	84/98/112
STEU 100/48	230/400	2x24	100	84/98/112
STEU 160/24	230/400	2x12	160	96/107/115
STEU 160/23	230/400	2x115	160	96/107/115
STEU 160/48	230/400	2x24	160	96/107/115
STEU 250/24	230/400	2x12	250	96/107/129
STEU 250/23	230/400	2x115	250	96/107/129
STEU 250/48	230/400	2x24	250	96/107/129
STEU 320/24	230/400	2x12	320	120/124/111
STEU 320/23	230/400	2x115	320	120/124/111
STEU 320/48	230/400	2x24	320	120/124/111
STEU 400/24	230/400	2x12	400	120/124/124
STEU 400/23	230/400	2x115	400	120/124/124
STEU 400/48	230/400	2x24	400	120/124/124
STEU 500/24	230/400	2x12	500	120/124/143
STEU 500/23	230/400	2x115	500	120/124/143
STEU 500/48	230/400	2x24	500	120/124/143
STEU 630/24	230/400	2x12	630	150/181/116

其他功率等级和电压可根据要求提供

通用控制和保护及隔离变压器
USTE

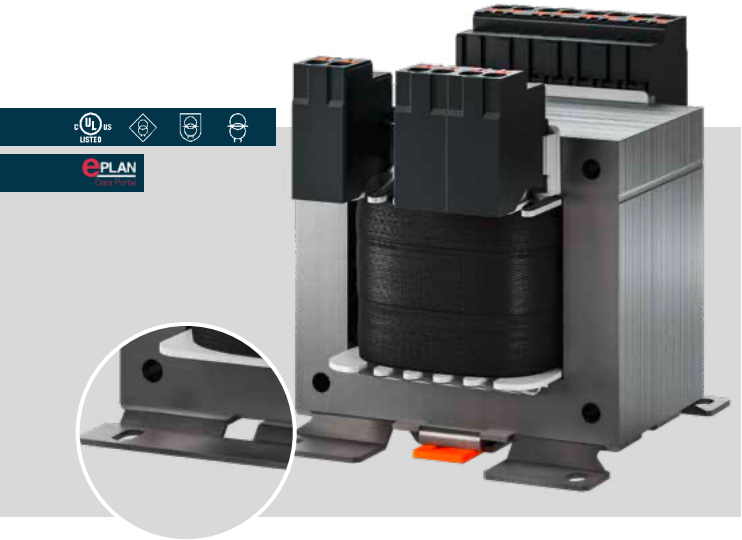

优势
- 通用输入电压 208 至 600 Vac
- 减小冲击电流
- 紧凑的机构实现每次流量的高功率
- 良好的防潮保护和通过BLOCK IMPEX真空浸渍确保产生较小的噪声
- 使用弹簧端子，实现快速安装
- 接线端子触摸保护 ，符合 UVV BGV A3 要求
- 用带长孔的坚固金属支撑角铁实施便捷固定
- 250VA以下采用DIN导轨夹

应用
- 作为用于输入和输出端电气隔离的控制变压器
  作为用于输入和输出端安全电气隔离的隔离变压器
  作为用于输入和输出端安全电气隔离的保护变压器

技术参数
- 测量输入电压 208 - 600 Vac
- 测量输出电压 2 x 12 - 2 x 115 Vac
- 测量功率 40 - 3.200 VA
- 绝缘材料级 B
- 环境温度 最大 40 ° C
- 有效度至 96 %
- 防护等级 IP 00

产品名称 订货号	输入电压 Vac	输出电压 Vac	功率 VA	宽度/高度/深度 mm
USTE 40/2x12	208/230/380/400/415/440/460/480/500/525/550/575/600	2x12	40	84/99/99
USTE 100/2x12	208/230/380/400/415/440/460/480/500/525/550/575/600	2x12	100	84/98/113
USTE 100/2x115	208/230/380/400/415/440/460/480/500/525/550/575/600	2x115	100	84/98/113
USTE 250/2x12	208/230/380/400/415/440/460/480/500/525/550/575/600	2x12	250	96/107/129
USTE 250/2x115	208/230/380/400/415/440/460/480/500/525/550/575/600	2x115	250	96/107/129

产品名称 订货号	输入电压 Vac	输出电压 Vac	功率 VA	宽度/高度/深度 mm
USTE 400/2x12	208/230/380/400/415/440/460/480/500/525/550/575/600	2x12	400	120/123/124
USTE 400/2x115	208/230/380/400/415/440/460/480/500/525/550/575/600	2x115	400	120/123/124
USTE 630/2x12	208/230/380/400/415/440/460/480/500/525/550/575/600	2x12	630	150/148/142
USTE 630/2x115	208/230/380/400/415/440/460/480/500/525/550/575/600	2x115	630	150/146/119
USTE 800/2x115	208/230/380/400/415/440/460/480/500/525/550/575/600	2x115	800	150/146/136
USTE 1000/2x115	208/230/380/400/415/440/460/480/500/525/550/575/600	2x115	1.000	150/146/162
USTE 1200/2x115	208/230/380/400/415/440/460/480/500/525/550/575/600	2x115	1.200	174/162/143
USTE 1600/2x115	208/230/380/400/415/440/460/480/500/525/550/575/600	2x115	1.600	192/183/145
USTE 2500/2x115	208/230/380/400/415/440/460/480/500/525/550/575/600	2x115	2.500	192/183/189
USTE 3200/2x115	208/230/380/400/415/440/460/480/500/525/550/575/600	2x115	3.200	231/248/217

控制和保护及隔离变压器
ST

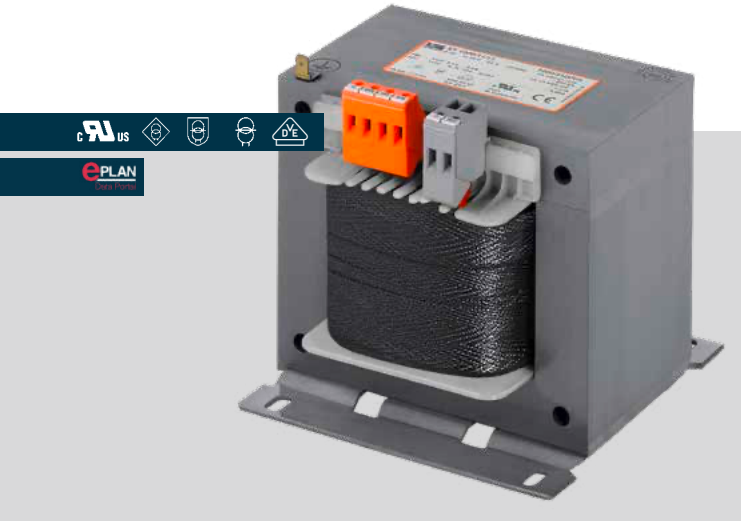

优势

- 减小冲击电流
- 紧凑的机构实现每次流量的高功率
- 输入端设置±5 %的分接，用于电压调节
- 良好的防潮保护和通过BLOCK IMPEX真空浸渍确保产生较小的噪声
- 接线端子触摸保护 ，符合 UVV BGV A3 要求
- 用带长孔的坚固金属支撑角铁实施便捷固定

技术参数

- 测量输入电压 115 - 690 Vac
- 测量输出电压 12 - 230 Vac
- 测量功率 20 - 2.500 VA
- 绝缘材料级 B
- 环境温度 最大 40 ° C
- 有效度至 96 %
- 防护等级 IP 00

应用

- 作为用于输入和输出端电气隔离的控制变压器
  作为用于输入和输出端安全电气隔离的隔离变压器
  作为用于输入和输出端安全电气隔离的保护变压器

产品名称 订货号	输入电压 Vac	输出电压 Vac	功率 VA	宽度/高度/深度 mm
ST 20/23/12	219/230/241	12	20	66/80/69
ST 20/23/24	219/230/241	24	20	66/80/69
ST 20/23/23	219/230/241	230	20	66/80/69
ST 20/4/23	380/400/420	230	20	66/80/69
ST 63/11/24	109/115/121	24	63	78/89/73
ST 63/23/12	219/230/241	12	63	78/89/73
ST 63/23/24	219/230/241	24	63	78/89/73
ST 63/23/23	219/230/241	230	63	78/89/73
ST 63/4/24	380/400/420	24	63	78/89/73
ST 63/4/42	380/400/420	42	63	78/89/73
ST 63/4/23	380/400/420	230	63	78/89/73
ST 63/44/23	418/440/462	230	63	78/89/73
ST 63/69/23	655/690/725	230	63	78/89/73
ST 100/23/12	219/230/241	12	100	84/94/83
ST 100/23/24	219/230/241	24	100	84/94/83
ST 100/23/23	219/230/241	230	100	84/94/83
ST 100/4/24	380/400/420	24	100	84/94/83
ST 100/4/23	380/400/420	230	100	84/94/83
ST 100/69/23	655/690/725	230	100	84/94/83
ST 130/23/11	219/230/241	110	130	96/104/82
ST 130/23/24	219/230/241	24	130	96/104/82
ST 130/4/23	380/400/420	230	130	96/104/82
ST 130/69/23	655/690/725	230	130	96/104/82
ST 160/23/24	219/230/241	24	160	96/104/90
ST 160/23/23	219/230/241	230	160	96/104/90
ST 160/4/24	380/400/420	24	160	96/104/90
ST 160/4/23	380/400/420	230	160	96/104/90
ST 160/69/23	655/690/725	230	160	96/104/90
ST 250/11/24	109/115/121	24	250	96/104/105
ST 250/23/12	219/230/241	12	250	96/104/105
ST 250/23/24	219/230/241	24	250	96/104/105
ST 250/23/42	219/230/241	42	250	96/104/105
ST 250/23/23	219/230/241	230	250	96/104/105
ST 250/4/24	380/400/420	24	250	96/104/105
ST 250/4/23	380/400/420	230	250	96/104/105
ST 250/44/23	418/440/462	230	250	96/104/105
ST 250/69/23	655/690/725	230	250	96/104/105
ST 320/23/24	219/230/241	24	320	105/111/105
ST 320/23/23	219/230/241	230	320	105/111/105
ST 320/4/23	380/400/420	230	320	105/111/105
ST 320/69/23	655/690/725	230	320	105/111/105
ST 400/11/23	109/115/121	230	400	120/121/110
ST 400/23/24	219/230/241	24	400	120/121/110
ST 400/23/23	219/230/241	230	400	120/121/110
ST 400/4/24	380/400/420	24	400	120/121/110
ST 400/4/23	380/400/420	230	400	120/121/110
ST 400/69/23	655/690/725	230	400	120/121/110
ST 500/11/23	109/115/121	230	500	120/121/130
ST 500/23/24	219/230/241	24	500	120/121/130
ST 500/23/42	219/230/241	42	500	120/121/130
ST 500/23/23	219/230/241	230	500	120/121/130
ST 500/4/23	380/400/420	230	500	120/121/130
ST 500/44/23	418/440/462	230	500	120/121/130
ST 500/69/23	655/690/725	230	500	120/121/130
ST 630/23/42	219/230/241	42	630	150/144/112
ST 630/23/23	219/230/241	230	630	150/144/112
ST 630/4/23	380/400/420	230	630	150/144/112
ST 630/69/23	655/690/725	230	630	150/144/112
ST 800/11/11	109/115/121	115	800	150/144/128
ST 800/23/23	219/230/241	230	800	150/144/128
ST 800/4/23	380/400/420	230	800	150/144/128
ST 800/44/23	418/440/462	230	800	150/144/128
ST 800/69/23	655/690/725	230	800	150/144/128
ST 1000/11/23	109/115/121	230	1.000	150/144/156
ST 1000/23/23	219/230/241	230	1.000	150/144/156
ST 1000/4/23	380/400/420	230	1.000	150/144/156
ST 1000/44/23	418/440/462	230	1.000	150/144/156
ST 1000/5/23	475/500/525	230	1.000	150/144/156
ST 1000/69/23	655/690/725	230	1.000	150/144/156
ST 1600/4/23	380/400/420	230	1.600	192/181/145
ST 1600/69/23	655/690/725	230	1.600	192/181/145
ST 2000/4/23	380/400/420	230	2.000	192/181/161
ST 2000/69/23	655/690/725	230	2.000	192/181/161
ST 2500/4/23	380/400/420	230	2.500	192/181/183
ST 2500/69/23	655/690/725	230	2.500	192/181/183

其他功率等级和电压可根据要求提供

通用控制和保护及隔离变压器
STU

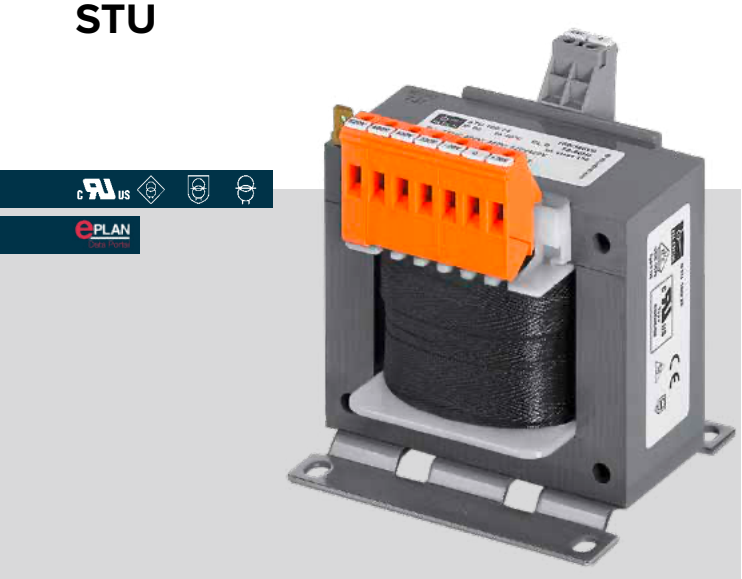

优势

- 通用输入电压 210 至 540 Vac
- 减小冲击电流
- 紧凑的机构实现每次流量的高功率
- 良好的防潮保护和通过BLOCK IMPEX真空浸渍确保产生较小的噪声
- 接线端子触摸保护，符合 UVV BGV A3 要求
- 用带长孔的坚固金属支撑角铁实施便捷固定

技术参数

- 测量输入电压 210 - 540 Vac
- 测量输出电压 24 - 2 x 115 Vac
- 测量功率 63 - 2.500 VA
- 绝缘材料级 B
- 环境温度 最大 40 ° C
- 有效度至 95 %
- 防护等级 IP 00

应用

- 作为用于输入和输出端电气隔离的控制变压器
  作为用于输入和输出端安全电气隔离的隔离变压器
  作为用于输入和输出端安全电气隔离的保护变压器

产品名称 订货号	输入电压 Vac	输出电压 Vac	功率 VA	宽度/高度/深度 mm
STU 63/24	210/230/250/380/400/420/440/460/480/500/520/540	24	63	84/94/76
STU 63/2x115	210/230/250/380/400/420/440/460/480/500/520/540	2x115	63	84/94/76
STU 100/24	210/230/250/380/400/420/440/460/480/500/520/540	24	100	84/94/90
STU 100/2x115	210/230/250/380/400/420/440/460/480/500/520/540	2x115	100	84/94/90
STU 130/24	210/230/250/380/400/420/440/460/480/500/520/540	24	130	96/104/82
STU 130/2x115	210/230/250/380/400/420/440/460/480/500/520/540	2x115	130	96/104/82
STU 160/24	210/230/250/380/400/420/440/460/480/500/520/540	24	160	96/104/92
STU 160/2x115	210/230/250/380/400/420/440/460/480/500/520/540	2x115	160	96/104/92
STU 250/24	210/230/250/380/400/420/440/460/480/500/520/540	24	250	120/122/92
STU 250/2x115	210/230/250/380/400/420/440/460/480/500/520/540	2x115	250	120/122/92
STU 400/24	210/230/250/380/400/420/440/460/480/500/520/540	24	400	120/126/119
STU 400/2x115	210/230/250/380/400/420/440/460/480/500/520/540	2x115	400	120/122/104
STU 500/24	210/230/250/380/400/420/440/460/480/500/520/540	24	500	150/125/139
STU 500/2x115	210/230/250/380/400/420/440/460/480/500/520/540	2x115	500	120/122/124
STU 630/24	210/230/250/380/400/420/440/460/480/500/520/540	24	630	150/148/121
STU 630/2x115	210/230/250/380/400/420/440/460/480/500/520/540	2x115	630	150/144/112
STU 800/24	210/230/250/380/400/420/440/460/480/500/520/540	24	800	150/148/137
STU 800/2x115	210/230/250/380/400/420/440/460/480/500/520/540	2x115	800	150/144/128
STU 1000/2x115	210/230/250/380/400/420/440/460/480/500/520/540	2x115	1.000	150/144/156
STU 1600/2x115	210/230/250/380/400/420/440/460/480/500/520/540	2x115	1.600	192/181/145
STU 2000/2x115	210/230/250/380/400/420/440/460/480/500/520/540	2x115	2.000	192/181/183
STU 2500/2x115	210/230/250/380/400/420/440/460/480/500/520/540	2x115	2.500	192/181/189

控制变压器
BUST

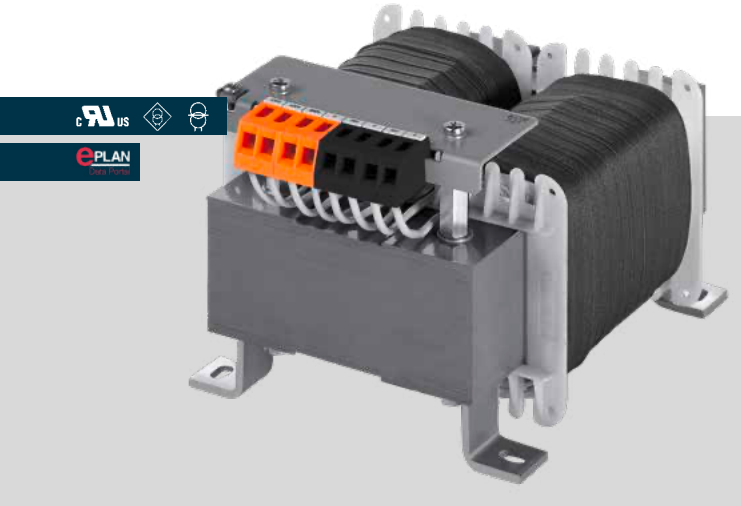

优势

- 紧凑的机构实现每次流量的高功率
- 输入端设置±5 %的分接，用于电压调节
- 良好的防潮保护和通过BLOCK IMPEX真空浸渍确保产生较小的噪声
- 接线端子触摸保护 ，符合 UVV BGV A3 要求
- 结构高度低

技术参数

- 测量输入电压 230 - 500 Vac
- 测量输出电压 2 x 115 Vac
- 测量功率 1.000 - 10.000 VA
- 绝缘材料级 B
- 环境温度 最大 40 ° C
- 有效度至 96,8 %
- 防护等级 IP 00

应用

- 用于输入和输出端电气隔离的控制变压器。

* 符合隔离变压器标准 EN 61558-2-4

产品名称 订货号	输入电压 Vac	输出电压 Vac	功率 VA	宽度/高度/深度 mm
BUST 1000/4/23*	380/400/420	2x115	1.000	150/120/213
BUST 1600/4/23*	380/400/420	2x115	1.600	173/144/240
BUST 2000/4/23*	380/400/420	2x115	2.000	197/149/267
BUST 2500/4/23*	380/400/420	2x115	2.500	197/162/267
BUST 3000/4/23*	380/400/420	2x115	3.000	197/174/267
BUST 3000/44/23*	394/415/440/461	2x115	3.000	197/174/267
BUST 3000/5/23*	475/500/525	2x115	3.000	197/174/267
BUST 4000/23/23*	219/230/241	2x115	4.000	237/168/320
BUST 4000/4/23*	380/400/420	2x115	4.000	237/168/320
BUST 4000/44/23*	394/415/440/461	2x115	4.000	237/168/320
BUST 4000/5/23*	475/500/525	2x115	4.000	237/168/320
BUST 5000/4/23*	380/400/420	2x115	5.000	237/183/320
BUST 6300/4/23	380/400/420	2x115	6.300	277/207/350
BUST 6300/44/23	394/415/440/461	2x115	6.300	277/207/350
BUST 6300/5/23	475/500/525	2x115	6.300	277/207/350
BUST 8000/4/23	380/400/420	2x115	8.000	277/241/350
BUST 10000/4/23	380/400/420	2x115	10.000	316/228/400

其他功率等级和电压可根据要求提供

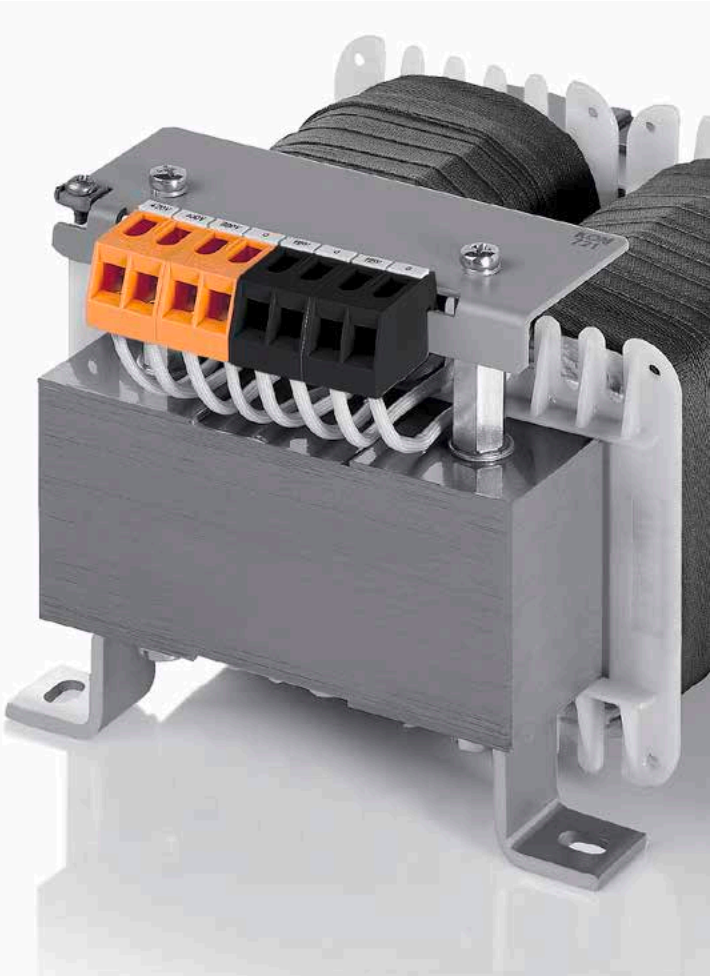

概述
隔离变压器

了解我们的整个
标准产品系列

类型	额定输入电压	额定输出电压	功率	双重输出电压	内置起重机吊环	安全的电流隔离	多种安装尺寸	内置短路和过载保护
TT1	219/230/241 V	24 V	1000 - 2500 VA		•	•	•	
	380/400/420 V	42 V	1600, 2500 VA		•	•	•	
		2 x 115 V	1000 - 25000 VA	•	•	•	•	
	420/440/460 V	2 x 115 V	3000 - 10000 VA	•	•	•	•	
	475/500/525 V	2 x 115V	3000 - 10000 VA	•	•	•	•	
UTT1	208 - 600 V	2 x 115 V	4000, 6000 VA	•	•	•	•	
TTMS	230 V	115/230 V	3150 - 8000 VA			•	•	
TT3	3 x 400 V	3 x 400 V ± 5 %	1000 - 30000 VA		•	•	•	
TT3-A	3 x 400 V	3 x 400 V	10000 - 630000 VA			•		

通用控制和保护及隔离变压器
TT1/UTT1

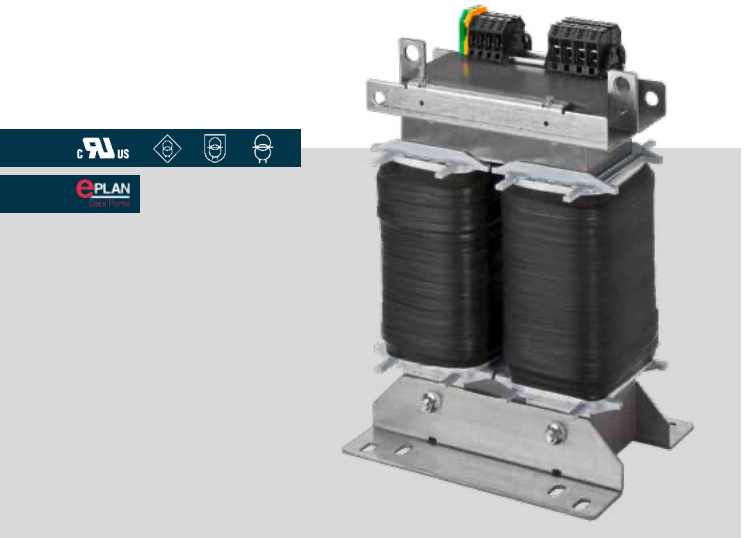

产品名称 订货号	输入电压Vac	输出电压 Vac	功率 VA	宽度/高度/深度 mm
TT1 8-4-23	380/400/420	2x115	8.000	280/382/214
TT1 8-44-23	420/440/460	2x115	8.000	280/382/214
TT1 8-5-23	475/500/525	2x115	8.000	280/382/214
TT1 10-4-23	380/400/420	2x115	10.000	280/382/229
TT1 10-44-23	420/440/460	2x115	10.000	280/382/229
TT1 10-5-23	475/500/525	2x115	10.000	280/382/229
TT1 12,5-4-23	380/400/420	2x115	12.500	320/458/250
TT1 15-4-23	380/400/420	2x115	15.000	320/463/250
TT1 25-4-23	380/400/420	2x115	25.000	320/487/324
UTT1-4-23	208/230/380/ 400/415/440/ 460/480/500 /525/550/575 /600	2x115	4.000	240/331/185
UTT1-6-23	208/230/380/ 400/415/440/ 460/480/500 /525/550/575 /600	2x115	6.000	280/382/204

优势

- 安全的电流隔离
- 已申请专利的安装技术
- 良好的防潮保护和通过BLOCK IMPEX真空浸渍确保产生较小的噪声
- 输入端设置±5 %的分接，用于电压调节
- 符合 UVV BGV A3 要求的固定，屏蔽式栓接接线端子
- 多种安装尺寸
- 立式规格节省空间
- 内置起重机吊环
- 防滑脱端子

技术参数

- 测量输入电压 208 - 600 Vac
- 测量输出电压 24, 42, 2 x 115 Vac
- 测量功率 1.000 - 25.000 VA
- 绝缘材料级 F
- 环境温度 最大 40 ° C
- 有效度至 98 %
- 防护等级 IP 00
- 可选适用于高防护等级的匹配机体

应用

- 作为用于输入和输出端电气隔离的控制变压器
  作为用于输入和输出端安全电气隔离的隔离变压器
  作为用于输入和输出端安全电气隔离的保护变压器

产品名称 订货号	输入电压 Vac	输出电压 Vac	功率 VA	宽度/高度/深度 mm
TT1 1-4-23	380/400/420	2x115	1.000	156/219/124
TT1 1,6-4-42	380/400/420	42	1.600	160/256/157
TT1 1,6-4-23	380/400/420	2x115	1.600	160/227/141
TT1 2-23-24	219/230/241	24	2.000	174/244/140
TT1 2-4-23	380/400/420	2x115	2.000	174/244/140
TT1 2,5-4-42	380/400/420	42	2.500	197/306/164
TT1 2,5-4-23	380/400/420	2x115	2.500	197/274/152
TT1 3-4-23	380/400/420	2x115	3.000	197/275/165
TT1 3-44-23	420/440/460	2x115	3.000	197/275/165
TT1 3-5-23	475/500/525	2x115	3.000	197/275/165
TT1 4-4-23	380/400/420	2x115	4.000	240/331/163
TT1 4-44-23	420/440/460	2x115	4.000	240/331/163
TT1 4-5-23	475/500/525	2x115	4.000	240/331/163
TT1 5-4-23	380/400/420	2x115	5.000	240/331/194
TT1 5-44-23	420/440/460	2x115	5.000	240/331/194
TT1 5-5-23	475/500/525	2x115	5.000	240/331/194
TT1 6,3-4-23	380/400/420	2x115	6.300	240/331/209
TT1 6,3-44-23	420/440/460	2x115	6.300	240/331/209
TT1 6,3-5-23	475/500/525	2x115	6.300	240/331/209

其他功率等级和电压可根据要求提供

用于供给医疗站的隔离变压器
TTMS

优势
- 安全的电流隔离
- 每个线圈中内置的正温度系数半导体元件用于设置外部监控单元防止过载
- 减小冲击电流
- 较高有效度
- 短路电压小
- 极小的空载电流
- 良好的防潮保护和通过BLOCK IMPEX真空浸渍确保产生较小的噪声
- 接线端子触摸保护 ，符合 UVV BGV A3 要求
- 用带 8 个长孔的坚固金属支撑角铁实施便捷固定

应用
- 用于供给应用组 2 中医疗站的隔离变压器

技术参数
- 测量输入电压 230 Vac
- 测量输出电压 115 和 230 Vac
- 测量功率 3.150 - 8.000 VA
- 绝缘材料级 B
- 环境温度 最大 40 ° C
- 有效度至 97 %
- 防护等级 IP 00
- 可选适用于高防护等级的匹配机体

产品名称 订货号	输入电压 Vac	输出电压 Vac	功率 VA	宽度/高度/深度 mm
TTMS 3150/230	230	115/230	3.150	260/342/192
TTMS 4000/230	230	115/230	4.000	310/391/186
TTMS 5000/230	230	115/230	5.000	310/391/196
TTMS 6300/230	230	115/230	6.300	310/391/208
TTMS 8000/230	230	115/230	8.000	310/391/226

隔离变压器
TT3

优势
- 安全的电流隔离
- 已申请专利的安装技术用于减少热损耗
- 良好的防潮保护和通过BLOCK IMPEX真空浸渍确保产生较小的噪声
- 次级回路端 ±5 % 支路用于匹配电压
- 符合 UVV BGV A3 要求的固定，屏蔽式栓接接线端子
- 多种安装尺寸
- 加宽的支撑角铁适用上方简易安装
- 内置起重机吊环

应用
- 用于输入和输出端安全电气隔离的隔离变压器。

技术参数
- 测量输入电压 3 x 400 Vac
- 测量输出电压 3 x 400 Vac
- 测量功率 1.000 - 30.000 VA
- 绝缘材料级 F
- 环境温度 最大 50 ° C
- 有效度至 97,5 %
- 防护等级 IP 00 或 IP 23
- 可选适用于高防护等级的匹配机体

请参见block-china.cn查询更多降低泄露电流系列的产品

产品名称 订货号	输入电压 Vac	输出电压 Vac	功率 VA	宽度/高度/深度 mm
TT3 1-4-4	3x400	3x400	1.000	267/216/122
TT3 2,5-4-4	3x400	3x400	2.500	316/246/166
TT3 5-4-4	3x400	3x400	5.000	412/340/155
TT3 6,3-4-4	3x400	3x400	6.300	412/344/172
TT3 8-4-4	3x400	3x400	8.000	412/344/187
TT3 10-4-4	3x400	3x400	10.000	480/397/191
TT3 12,5-4-4	3x400	3x400	12.500	480/397/221
TT3 16-4-4	3x400	3x400	16.000	552/452/242
TT3 20-4-4	3x400	3x400	20.000	552/452/272
TT3 25-4-4	3x400	3x400	25.000	552/452/272
TT3 30-4-4	3x400	3x400	30.000	552/470/302

隔离变压器
TT3-A

优势

- 安全的电流隔离
- 良好的防潮保护和通过BLOCK IMPEX真空浸渍确保产生较小的噪声
- 通过优化排列线圈内的冷却通道，很好避免热量损失
- 内置起重机吊环
- 如有需要，可供应带独立电压的变压器

应用

- 用于输入和输出端安全电气隔离的隔离变压器。

技术参数

- 额定输入电压 3 x 400 Vac
- 额定输出电压 3 x 400 Vac
- 额定功率 10 kVA - 1 MVA
- 绝缘材料级 F
- 环境温度 最大 40 ° C
- 防护等级 IP 00

产品名称 订货号	输入电压 Vac	输出电压 Vac	功率 VA	宽度/高度/深度 mm
TT3-A010-4040-0	3x400	3x400	10.000	480/397/228
TT3-A016-4040-0	3x400	3x400	16.000	552/452/254
TT3-A020-4040-0	3x400	3x400	20.000	552/452/254
TT3-A025-4040-0	3x400	3x400	25.000	552/452/285
TT3-A030-4040-0	3x400	3x400	30.000	552/452/300
TT3-A040-4040-0	3x400	3x400	40.000	542/549/357
TT3-A050-4040-0	3x400	3x400	50.000	617/558/397
TT3-A063-4040-0	3x400	3x400	63.000	617/558/477
TT3-A080-4040-0	3x400	3x400	80.000	737/773/429
TT3-A100-4040-0	3x400	3x400	100.000	737/789/468
TT3-A125-4040-0	3x400	3x400	125.000	737/789/500
TT3-A160-4040-0	3x400	3x400	160.000	887/986/477
TT3-A200-4040-0	3x400	3x400	200.000	887/999/510
TT3-A250-4040-0	3x400	3x400	250.000	992/1066/505
TT3-A315-4040-0	3x400	3x400	315.000	992/1091/510
TT3-A400-4040-0	3x400	3x400	400.000	1071/1156/560
TT3-A500-4040-0	3x400	3x400	500.000	1071/1156/650
TT3-A630-4040-0	3x400	3x400	630.000	1071/1209/752

其他功率等级和电压可根据要求提供

概述
阅读更多

了解我们的整个
标准产品系列

类型	额定输入电压	额定输出电压	功率	较高的有效度	内置起重机吊环	多种安装尺寸	内置短路和过载保护	重量轻且结构小巧
AT3	3 x 200/208 - 3 x 690 V	3 x 400 V	2000 - 250000 VA	•	•	•		•

自耦变压器
AT3

产品名称 订货号	输入电压 Vac	输出电压 Vac	功率 VA	宽度/高度/深度 mm
AT3 15-24/35-4	3x240/346	3x400	15.000	412/345/172
AT3 15-38/42-4	3x380/415	3x400	15.000	219/176/127
AT3 15-44/46-4	3x440/460	3x400	15.000	267/216/146
AT3 15-58/60-4	3x575/600	3x400	15.000	352/278/174
AT3 25-20/21-4	3x200/208	3x400	25.000	480/440/198
AT3 25-22/23-4	3x220/230	3x400	25.000	480/440/198
AT3 25-44/46-4	3x440/460	3x400	25.000	316/249/183
AT3 25-48/50-4	3x480/500	3x400	25.000	352/281/191
AT3 25-58/60-4	3x575/600	3x400	25.000	480/397/181
AT3 45-20/21-4	3x200/208	3x400	45.000	552/494/272
AT3 45-22/23-4	3x220/230	3x400	45.000	552/494/242
AT3 45-44/46-4	3x440/460	3x400	45.000	412/382/155
AT3 45-48/50-4	3x480/500	3x400	45.000	480/430/173
AT3 70-44/46-4	3x440/460	3x400	70.000	480/440/173
AT3 70-48/50-4	3x480/500	3x400	70.000	552/477/215

优势
- 可以反向操作
- 较高的有效度
- 已申请专利的安装技术用于减少热损耗
- 良好的防潮保护和通过BLOCK IMPEX真空浸渍确保产生较小的噪声
- 固定式触摸保护螺栓连接端子符合UVV BGV A3
- 多种安装尺寸
- 加宽的支撑角铁适用上方简易安装
- 内置起重机吊环

技术参数
- 测量输入电压 3 x 200/208 - 3 x 690 Vac
- 测量输出电压 3 x 400 Vac
- 测量功率 2.000 - 250.000 VA
- 绝缘材料级 F
- 环境温度 最大 40 ° C
- 有效度至 98 %
- 防护等级 IP 00
- 可选适用于高防护等级的匹配机体

应用
- 自耦变压器用于输入和输出端的电压匹配而无电气隔离要求

产品名称 订货号	输入电压 Vac	输出电压 Vac	功率 VA	宽度/高度/深度 mm
AT3 2-20/21-4	3x200/208	3x400	2.000	219/176/127
AT3 2-22/23-4	3x220/230	3x400	2.000	219/176/127
AT3 2-44/46-4	3x440/460	3x400	2.000	155/151/95
AT3 2-48/50-4	3x480/500	3x400	2.000	155/151/110
AT3 2-58/60-4	3x575/600	3x400	2.000	219/176/107
AT3 3,5-20/21-4	3x200/208	3x400	3.500	267/216/146
AT3 3,5-22/23-4	3x220/230	3x400	3.500	267/216/146
AT3 3,5-24/35-4	3x240/346	3x400	3.500	267/216/122
AT3 3,5-38/42-4	3x380/415	3x400	3.500	155/151/95
AT3 3,5-44/46-4	3x440/460	3x400	3.500	155/151/110
AT3 3,5-48/50-4	3x480/500	3x400	3.500	219/176/117
AT3 3,5-58/60-4	3x575/600	3x400	3.500	267/216/122
AT3 3,5-69-4	3x600/690	3x400	3.500	267/216/122
AT3 10-20/21-4	3x200/208	3x400	10.000	352/281/191
AT3 10-22/23-4	3x220/230	3x400	10.000	352/281/191
AT3 10-38/42-4	3x380/415	3x400	10.000	219/176/107
AT3 10-44/46-4	3x440/460	3x400	10.000	267/216/122
AT3 10-48/50-4	3x480/500	3x400	10.000	267/216/146
AT3 10-58/60-4	3x575/600	3x400	10.000	316/246/166
AT3 10-69-4	3x600/690	3x400	10.000	352/278/162
AT3 15-20/21-4	3x200/208	3x400	15.000	412/372/170
AT3 15-22/23-4	3x220/230	3x400	15.000	412/345/187

其他功率等级和电压可根据要求提供

浪涌电流限制器，带有空载检测的电流控制配置
ESG

优势

- 高启动电流负载优化启动的动态限制时间
- 空载识别装置带电,借此也可在短暂再接通时实施完全电流限制保护
- 适用于DIN导轨安装的结实塑料外壳
- 固定和移动应用都通用
- 高防护等级
- ESG 4: 2 x 带插头和适配器的连接线缆 BS 1363 (UK) 适用移动应用
- ESG 5: 2 x 带插头和适配器的连接线缆 NEMA5-15 (USA) 适用移动应用

应用

- 用于限制电动工具、变压器和其他带高接通电流或启动电流的负载的接通电流

技术参数

- 测量电压 110 - 230 Vac ±10 %
- 测量电流 最大 16 A, (UL: 12 A)
- 内电阻 7,8 Ohm
- 环境温度 最大 40 ° C
- 防护等级 IP 20

产品名称 订货号	额定电压 Vac	额定电流 A	宽度/高度/深度 mm
ESG 3	230	16	66/70/121
ESG 6	110 - 230	16	72/90/59,2
ESG 7	230	10	66/70/121

浪涌电流限制器
ES

优势

- 通过 XtraDenseFill 铸模树脂铸模获得良好的防潮功能(ES30)
- ES 00: 适用螺栓安装的稳固塑料壳体
- ES 30: 适用支撑轨安装的稳固塑料壳体，例如，在安装小型分配器或仪表板中

应用

- 接通电流限制装置用于限制带高接通电流或启动电流变压器的接通电流（不适用电气设备或电机）

技术参数

- 测量电压 220 - 400 Vac
- 测量电流 最大 16 A
- 内电阻 3,75 Ohm
- 环境温度 最大 40 ° C
- 防护等级 IP 00/IP 30

产品名称 订货号	额定电压 Vac	额定电流 A	宽度/高度/深度 mm
ES 00	220 - 400	16	60/60/94
ES 30	220 - 400	16	71/90,40/58

金属板材外壳
BGE

优势
- 灵活轻松的安装
- 粉末涂层表面RAL 5008具有极佳的抗腐蚀性和耐磨性
- 通风口可优化冷却

应用
- 通用钢板壳体 适用防护等级 IP 23.

技术参数
- 防护等级 IP 23
- 地面安装
- 不可用作空壳！

金属板材外壳
BGUK

优势
- 内置的汇流排系统简化了不同产品规格的安装（BGUK 30 - BGUK 60）
- 粉末涂镀表面 RAL 5008
- 配备散热片有利于散热
- 针对 BGUK 10 - 60 的封闭式上前面板适用定制型接线方式
- 内置起重机吊环

应用
- 通用钢板壳体 适用防护等级 IP 20 或 IP 23.

技术参数
- 适用功率 63 - 25.000 VA
- 防护等级 IP 20 - IP 23
- 使用墙壁安装 (BGUK 1 - BGUK 3)
- 适用侧壁和底板的安装 (BGUK 10 - BGUK 60)

产品名称 订货号	保护类型	宽度/高度/深度 mm
BGE-050	IP 23	480/444/410
BGE-065	IP 23	630/579/435
BGE-070	IP 23	680/635/520
BGE-080	IP 23	780/703/655
BGE-085	IP 23	860/814/710
BGE-095	IP 23	950/964/810
BGE-115	IP 23	1150/1070/920
BGE-130	IP 23	1310/1225/1040
BGE-150	IP 23	1490/1325/1040

产品名称 订货号	保护类型	宽度/高度/深度 mm
BGUK 1	IP 20	140/150/130
BGUK 2	IP 20	190/200/170
BGUK 3	IP 20	230/250/210
BGUK 10	IP 23	320/250/195
BGUK 20	IP 23	420/322/230
BGUK 30	IP 23	470/423/265
BGUK 40	IP 23	580/472/325
BGUK 50	IP 23	700/572/420
BGUK 60	IP 23	950/744/570

其他功率等级和电压可根据要求提供

金属板材外壳
BG

优势
- 粉末涂镀表面 RAL 5008/9006
- 散热片可选供货
- 防护等级 IP 54 可选供货

应用
- 通用钢板壳体 适用防护等级 IP 23.

技术参数
- 防护等级 IP 23
- 地面安装

产品名称 订货号	保护类型	宽度/高度/深度 mm
BG 240	IP 23	798/699/620
BG 270	IP 23	858/809/690
BG 300	IP 23	940/898/792
BG 450	IP 23	1260/1141/991

概述
PCB 变压器

了解我们的整个
标准产品系列

类型	额定输入电压	额定输出电压	功率	防短路	环境温度 ta 70 °C Cl.B	双输入电压	带固定点	通过脚板进行固定
VB	230 Vac	6 - 48 Vac	0,35 - 3,2 VA	•	•			
AVB	2 x 115 Vac	6 - 48 Vac	0,35 - 3,2 VA	•	•	•		
VCM	230 Vac	9 - 48 Vac	10 - 50 VA					
VC	230 Vac	6 - 48 Vac	3,2 - 16 VA					
PT	230 Vac	8 - 36 Vac	4,5 - 22 VA	•				•
FL	2 x 115 Vac	2 x 6 - 2 x 24 Vac	2 - 52 VA			•		

根据要求提供不同的电压等级

防短路PCB变压器
VB

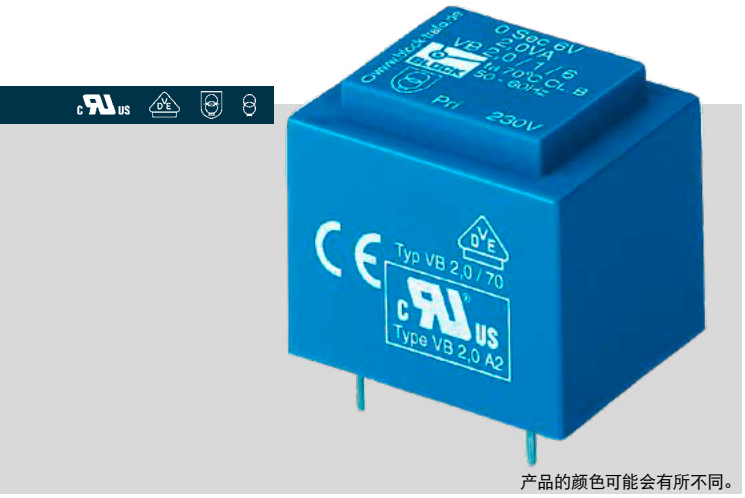

产品的颜色可能会有所不同。

优势

- 确保高功率时的最小规格
- 强制 防短路
- 串联或并联也适用双输出电压
- 适用高环境温度
- 持久耐腐蚀保护，较高的绝缘值和使用铸模树脂铸模 XtraDenseFill 带来的极高电气可靠性
- 自熄灭式铸模材料

技术参数

- 测量输入电压 230 Vac
- 测量输出电压 6 - 2 x 18 Vac
- 测量功率 0,35 - 3,2 VA
- 绝缘材料级 B
- 有效度至 58 %
- 防护等级 IP 00

应用

- *专用于调节电压和简单电气隔离的变压器。
  作为用于输入和输出端安全电气隔离的保护变压器。

产品名称 订货号	输入电压 Vac	输出电压 Vac	功率 VA	宽度/高度/深度 mm
VB 0,35/1/6	230	6	0,35	22,7/15/22
VB 0,35/1/9	230	9	0,35	22,7/15/22
VB 0,35/1/12	230	12	0,35	22,7/15/22
VB 0,35/1/18	230	18	0,35	22,7/15/22
VB 0,35/2/6	230	2x6	0,35	22,7/15/22
VB 0,35/2/9	230	2x9	0,35	22,7/15/22
VB 0,35/2/12	230	2x12	0,35	22,7/15/22
VB 0,35/2/15*	230	2x15	0,35	22,7/15/22
VB 0,5/1/6	230	6	0,5	22,7/15/22
VB 0,5/1/9	230	9	0,5	22,7/19/22
VB 0,5/1/12	230	12	0,5	22,7/19/22
VB 0,5/1/15	230	15	0,5	22,7/19/22
VB 0,5/1/18	230	18	0,5	22,7/19/22
VB 0,5/2/6	230	2x6	0,5	22,7/19/22
VB 0,5/2/9	230	2x9	0,5	22,7/19/22
VB 0,5/2/12	230	2x12	0,5	22,7/19/22
VB 0,5/2/15*	230	2x15	0,5	22,7/19/22
VB 1,0/1/6	230	6	1	27,3/21,8/32,3
VB 1,0/1/9	230	9	1	27,3/21,8/32,3
VB 1,0/1/12	230	12	1	27,3/21,8/32,3
VB 1,0/1/15	230	15	1	27,3/21,8/32,3
VB 1,0/1/24	230	24	1	27,3/21,8/32,3
VB 1,0/2/6	230	2x6	1	27,3/21,8/32,3
VB 1,0/2/9	230	2x9	1	27,3/21,8/32,3
VB 1,0/2/12	230	2x12	1	27,3/21,8/32,3
VB 1,0/2/15	230	2x15	1	27,3/21,8/32,3
VB 1,5/1/6	230	6	1,5	27,3/23,8/32,3
VB 1,5/1/9	230	9	1,5	27,3/23,8/32,3
VB 1,5/1/12	230	12	1,5	27,3/23,8/32,3
VB 1,5/1/15	230	15	1,5	27,3/23,8/32,3
VB 1,5/1/18	230	18	1,5	27,3/23,8/32,3
VB 1,5/1/24	230	24	1,5	27,3/23,8/32,3
VB 1,5/2/6	230	2x6	1,5	27,3/23,8/32,3
VB 1,5/2/9	230	2x9	1,5	27,3/23,8/32,3
VB 1,5/2/12	230	2x12	1,5	27,3/23,8/32,3
VB 1,5/2/15	230	2x15	1,5	27,3/23,8/32,3
VB 2,0/1/6	230	6	2	27,3/26,8/32,3
VB 2,0/1/9	230	9	2	27,3/26,8/32,3
VB 2,0/1/12	230	12	2	27,3/26,8/32,3
VB 2,0/1/15	230	15	2	27,3/26,8/32,3
VB 2,0/1/18	230	18	2	27,3/26,8/32,3
VB 2,0/1/24	230	24	2	27,3/26,8/32,3
VB 2,0/2/12	230	2x12	2	27,3/26,8/32,3
VB 2,3/1/6	230	6	2,3	27,3/29/32,3
VB 2,3/1/9	230	9	2,3	27,3/29/32,3
VB 2,3/1/12	230	12	2,3	27,3/29/32,3
VB 2,3/1/15	230	15	2,3	27,3/29/32,3
VB 2,3/1/18	230	18	2,3	27,3/29/32,3
VB 2,3/1/24	230	24	2,3	27,3/29/32,3
VB 2,3/2/6	230	2x6	2,3	27,3/29/32,3
VB 2,3/2/9	230	2x9	2,3	27,3/29/32,3
VB 2,3/2/12	230	2x12	2,3	27,3/29/32,3
VB 2,3/2/15*	230	2x15	2,3	27,3/29/32,3
VB 2,8/1/6	230	6	2,8	27,3/34/32,3
VB 2,8/1/9	230	9	2,8	27,3/34/32,3
VB 2,8/1/12	230	12	2,8	27,3/34/32,3
VB 2,8/1/15	230	15	2,8	27,3/34/32,3
VB 2,8/1/18	230	18	2,8	27,3/34/32,3
VB 2,8/1/24	230	24	2,8	27,3/34/32,3
VB 2,8/2/9	230	2x9	2,8	27,3/34/32,3
VB 2,8/2/12	230	2x12	2,8	27,3/34/32,3
VB 2,8/2/15*	230	2x15	2,8	27,3/34/32,3
VB 2,8/2/18*	230	2x18	2,8	27,3/34/32,3
VB 3,2/1/6	230	6	3,2	35/30,8/41
VB 3,2/1/9	230	9	3,2	35/30,8/41
VB 3,2/1/12	230	12	3,2	35/30,8/41
VB 3,2/1/15	230	15	3,2	35/30,8/41
VB 3,2/1/18	230	18	3,2	35/30,8/41
VB 3,2/1/24	230	24	3,2	35/30,8/41
VB 3,2/2/6	230	2x6	3,2	35/30,8/41
VB 3,2/2/9	230	2x9	3,2	35/30,8/41
VB 3,2/2/12	230	2x12	3,2	35/30,8/41
VB 3,2/2/15*	230	2x15	3,2	35/30,8/41
VB 3,2/2/18*	230	2x18	3,2	35/30,8/41

防短路 PCB变压器
AVB

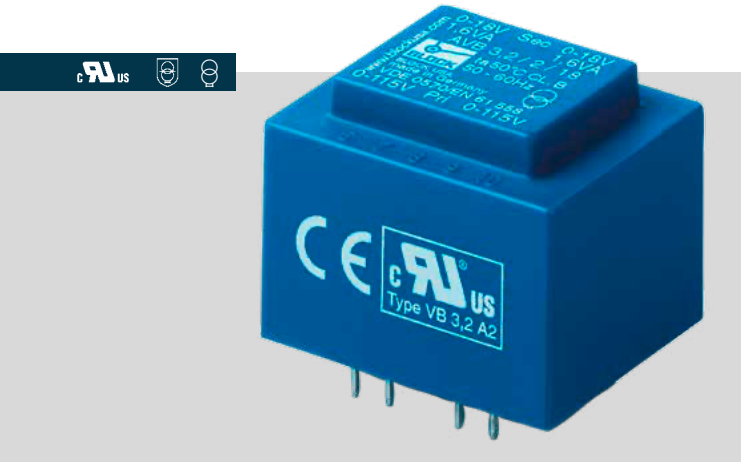

优势
- 确保高功率时的最小规格
- 强制 防短路
- 适用串联或并联的双输入电压
- 串联或并联也适用双输出电压
- 适用高环境温度
- 持久耐腐蚀保护，较高的绝缘值和使用铸模树脂铸模 XtraDenseFill 带来的极高电气可靠性
- 自熄灭式铸模材料

应用
- *专用于调节电压和简单电气隔离的变压器。
  作为用于输入和输出端安全电气隔离的保护变压器。

技术参数
- 测量输入电压 2 x 115 Vac
- 测量输出电压 6 - 2 x 24 Vac
- 测量功率 0,35 - 3,2 VA
- 绝缘材料级 B
- 环境温度 最大 70 ° C
  (AVB 3,2 最大 50 ° C)
- 有效度至 59 %
- 防护等级 IP 00

PCB变压器，可安装
VCM

优势
- 确保高功率时的最小规格
- 串联或并联也适用双输出电压
- 持久耐腐蚀保护，较高的绝缘值和使用铸模树脂铸模 XtraDenseFill 带来的极高电气可靠性
- 自熄灭式铸模材料
- 使用壳体上的尾板作为辅助固定方式

应用
- **作为用于输入和输出端安全电气隔离的隔离变压器。
  作为用于输入和输出端安全电气隔离的保护变压器。

技术参数
- 测量输入电压 230 Vac
- 测量输出电压 12 - 2 x 12 Vac
- 测量功率 16 - 50 VA
- 绝缘材料级 B
- 环境温度 最大 40 - 50 ° C
- 有效度至 87 %
- 防护等级 IP 00

产品名称 订货号	输入电压 Vac	输出电压 Vac	功率 VA	宽度/高度/深度 mm
AVB 0,35/2/6	2x115	2x6	0,35	22,7/15/22
AVB 1,0/2/9	2x115	2x12	1	27,3/21,8/32,3
AVB 1,0/2/12	2x115	2x12	1	27,3/21,8/32,3
AVB 1,5/2/6	2x115	2x6	1,5	27,3/23,8/32,3
AVB 1,5/2/8	2x115	2x8	1,5	27,3/23,8/32,3
AVB 1,5/2/9	2x115	2x9	1,5	27,3/23,8/32,3
AVB 1,5/2/12	2x115	2x12	1,5	27,3/23,8/32,3
AVB 1,5/2/15	2x115	2x15	1,5	27,3/23,8/32,3
AVB 1,5/2/18*	2x115	2x8	1,5	27,3/23,8/32,3
AVB 2,3/2/6	2x115	2x6	2,3	27,3/29/32,3
AVB 2,3/2/9	2x115	2x9	2,3	27,3/29/32,3
AVB 2,3/2/12	2x115	2x12	2,3	27,3/29/32,3
AVB 2,3/2/15	2x115	2x15	2,3	27,3/29/32,3
AVB 2,3/2/24*	2x115	2x24	2,3	27,3/29/32,3
AVB 3,2/2/6	2x115	2x6	3,2	35/30,8/41
AVB 3,2/2/9	2x115	2x9	3,2	35/30,8/41
AVB 3,2/2/12	2x115	2x12	3,2	35/30,8/41

产品名称 订货号	输入电压 Vac	输出电压 Vac	功率 VA	宽度/高度/深度 mm
VCM 16/1/12	230	12	16	75,2/39/47,1
VCM 16/1/24	230	24	16	75,2/39/47,1
VCM 25/1/12	230	12	25	55/49,2/81,2
VCM 25/1/24	230	24	25	55/49,2/81,2
VCM 25/2/9	230	2x9	25	81,2/49,2/55
VCM 25/2/12	230	2x12	25	55/49,2/81,2
VCM 36/1/15	230	15	36	60/48,5/87,2
VCM 36/1/18	230	18	36	60/48,5/87,2
VCM 36/1/24	230	24	36	60/48,5/87,2
VCM 36/2/9	230	2x9	36	60/53,30/87,2
VCM 36/2/12	230	2x12	36	60/48,5/87,2
VCM 50/1/12	230	12	50	61/58,5/94
VCM 50/1/18	230	18	50	61/58,5/94
VCM 50/1/24	230	24	50	61/58,5/94
VCM 50/2/12	230	2x12	50	94/58,5/61

其他功率等级和电压可根据要求提供

PCB变压器
VC

优势
- 确保高功率时的最小规格
- 串联或并联也适用双输出电压
- 持久耐腐蚀保护，较高的绝缘值和使用铸模树脂铸模 XtraDenseFill 带来的极高电气可靠性
- 自熄灭式铸模材料

技术参数
- 测量输入电压 230 Vac
- 测量输出电压 6 - 2 x 24 Vac
- 测量功率 3,2 - 16 VA
- 绝缘材料级 B
- 环境温度 最大 40 - 60 ° C
- 有效度至 76 %
- 防护等级 IP 00

应用
- 作为用于输入和输出端安全电气隔离的保护变压器。

产品名称 订货号	输入电压 Vac	输出电压 Vac	功率 VA	宽度/高度/深度 mm
VC 3,2/1/9	230	9	3,2	41/28,1/35
VC 3,2/1/15	230	15	3,2	41/28,1/35
VC 3,2/2/12	230	2x12	3,2	41/28,1/35
VC 5,0/1/6	230	6	5	37/33/44
VC 5,0/1/9	230	9	5	37/33/44
VC 5,0/1/12	230	12	5	37/33/44
VC 5,0/1/15	230	15	5	37/33/44
VC 5,0/1/18	230	18	5	37/33/44
VC 5,0/1/24	230	24	5	37/33/44
VC 5,0/2/6	230	2x6	5	44/33/37
VC 5,0/2/9	230	2x9	5	37/33/44
VC 5,0/2/12	230	2x12	5	37/33/44
VC 5,0/2/15	230	2x15	5	37/33/44
VC 5,0/2/18	230	2x18	5	44/33/37
VC 5,0/2/24*	230	2x24	5	44/33/37
VC 10/1/6	230	6	10	43/34,6/51
VC 10/1/9	230	9	10	43/34,6/51
VC 10/1/12	230	12	10	43/34,6/51
VC 10/1/15	230	15	10	43/34,6/51
VC 10/1/18	230	18	10	43/34,6/51
VC 10/1/24	230	24	10	43/34,6/51
VC 10/2/6	230	2x6	10	51/34,6/43
VC 10/2/9	230	2x9	10	43/34,6/51
VC 10/2/12	230	2x12	10	43/34,6/51
VC 10/2/15	230	2x15	10	43/34,6/51
VC 16/1/12	230	12	16	48/39/57
VC 16/1/15	230	15	16	48/39/57
VC 16/1/18	230	18	16	48/39/57
VC 16/1/24	230	24	16	48/39/57
VC 16/2/9	230	2x9	16	48/44/57
VC 16/2/12	230	2x12	16	48/44/57

防短路的PCB变压器
PT

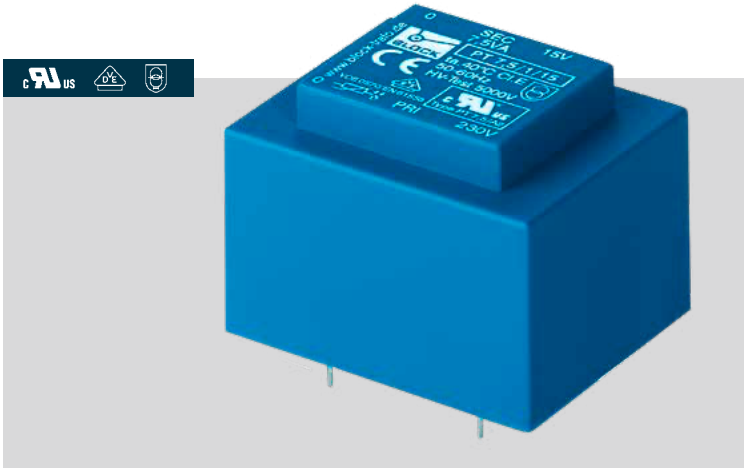

优势
- 确保高功率时的最小规格
- 通过输入端中的 PTC 实现内置过载保护
- 串联或并联也适用双输出电压
- 持久耐腐蚀保护，较高的绝缘值和使用铸模树脂铸模 XtraDenseFill 带来的极高电气可靠性
- 自熄灭式铸模材料
- 在地板上使用辅助螺栓固定实现节省空间的安装

技术参数
- 测量输入电压 230 Vac
- 测量输出电压 8 - 2 x 18 Vac
- 测量功率 4,5 - 22 VA
- 绝缘材料级 E
- 环境温度 最大 40 ° C
- 有效度至 83 %
- 防护等级 IP 00

应用
- 用于输入和输出端安全电气隔离的保护变压器。 通过限制输出电压，该变压器适用于 SELV 及 PELV 的电路搭建。

产品名称 订货号	输入电压 Vac	输出电压 Vac	功率 VA	宽度/高度/深度 mm
PT 4,5/1/8	230	8	4,5	37/33/44
PT 4,5/1/9	230	9	4,5	37/33/44
PT 4,5/1/12	230	12	4,5	37/33/44
PT 4,5/1/15	230	15	4,5	37/33/44
PT 4,5/1/18	230	18	4,5	44/33/37
PT 4,5/2/9	230	2x9	4,5	37/33/44
PT 4,5/2/12	230	2x12	4,5	37/33/44
PT 4,5/2/15	230	2x15	4,5	44/33/37
PT 7,5/1/8	230	8	7,5	43/36/51
PT 7,5/1/12	230	12	7,5	43/36/51
PT 7,5/1/15	230	15	7,5	43/36/51
PT 7,5/2/6	230	2x6	7,5	51/36/43
PT 7,5/2/8	230	2x8	7,5	43/36/51
PT 7,5/2/9	230	2x9	7,5	43/36/51
PT 7,5/2/12	230	2x12	7,5	43/36/51
PT 7,5/2/15	230	2x15	7,5	43/36/51
PT 13/1/9	230	9	13	47/40/56
PT 13/1/15	230	15	13	47/40/56
PT 13/2/12	230	2x12	13	47/40/56
PT 13/2/15	230	2x15	13	47/40/56
PT 13/2/18	230	2x18	13	56/40/47
PT 22/1/8	230	8	22	54/46/64
PT 22/1/24	230	24	22	54/46/64
PT 22/2/9	230	2x9	22	54/46/64
PT 22/2/18	230	2x18	22	54/46/64

扁变压器
FL

优势
- 确保高功率时的最小规格
- 结构高度低
- 适用串联或并联的双输入电压
- 持久耐腐蚀保护，较高的绝缘值和使用铸模树脂铸模 XtraDensiFill 带来的极高电气可靠性
- 线圈芯型采用双腔技术
- 自熄灭式铸模材料

技术参数
- 测量输入电压 2 x 115 Vac
- 测量输出电压 2 x 6 - 2 x 24 Vac
- 测量功率 2 - 52 VA
- 绝缘材料级 E
- 环境温度 最大 40 ° C
- 有效度至 78 %
- 防护等级 IP 00

应用
- *可用作电源变压器，用于调节电压和简单的电力隔离。br **可用作隔离变压器，用于输入和输出的安全电力隔离。br 作为用于输入和输出端安全电气隔离的保护变压器。

产品名称 订货号	输入电压 Vac	输出电压 Vac	功率 VA	宽度/高度/深度 mm
FL 2/6	2x115	2x6	2	44/17,6/53
FL 2/12	2x115	2x12	2	44/17,6/53
FL 4/6	2x115	2x6	4	44/20/53
FL 4/8	2x115	2x8	4	44/20/53
FL 4/9	2x115	2x9	4	44/20/53
FL 4/12	2x115	2x12	4	44/20/53
FL 4/15	2x115	2x15	4	44/20/53
FL 4/18	2x115	2x18	4	44/20/53
FL 4/24*	2x115	2x24	4	44/20/53
FL 6/6	2x115	2x6	6	44/22,8/53
FL 6/8	2x115	2x8	6	44/22,8/53
FL 6/9	2x115	2x9	6	44/22,8/53
FL 6/12	2x115	2x12	6	44/22,8/53
FL 6/15	2x115	2x15	6	44/22,8/53
FL 6/18	2x115	2x18	6	44/22,8/53
FL 8/6	2x115	2x6	8	44/29/53
FL 8/9	2x115	2x9	8	44/29/53
FL 8/12	2x115	2x12	8	44/29/53
FL 8/15	2x115	2x15	8	44/29/53
FL 8/18	2x115	2x18	8	44/29/53
FL 10/6	2x115	2x6	10	57/23/68
FL 10/8	2x115	2x8	10	57/23/68
FL 10/9	2x115	2x9	10	57/23/68
FL 10/12	2x115	2x12	10	57/23/68
FL 10/15	2x115	2x15	10	57/23/68
FL 10/18	2x115	2x18	10	57/23/68
FL 14/6	2x115	2x6	14	57/24,4/68
FL 14/9	2x115	2x9	14	57/24,4/68
FL 14/12	2x115	2x12	14	57/24,4/68
FL 14/15	2x115	2x15	14	57/24,4/68
FL 14/18	2x115	2x18	14	57/24,4/68
FL 18/6	2x115	2x6	18	57/27,8/68
FL 18/8	2x115	2x8	18	57/27,8/68
FL 18/9	2x115	2x9	18	57/27,8/68
FL 18/12	2x115	2x12	18	57/27,8/68
FL 18/15	2x115	2x15	18	57/27,8/68
FL 18/18	2x115	2x18	18	57/27,8/68
FL 24/6	2x115	2x6	24	57/31,4/68
FL 24/9	2x115	2x9	24	57/31,4/68
FL 24/12	2x115	2x12	24	57/31,4/68
FL 24/15	2x115	2x15	24	57/31,4/68
FL 24/18	2x115	2x18	24	57/31,4/68
FL 24/24*	2x115	2x24	24	57/31,4/68
FL 30/6	2x115	2x6	30	57/35,8/68
FL 30/9	2x115	2x9	30	57/35,8/68
FL 30/12	2x115	2x12	30	57/35,8/68
FL 30/15	2x115	2x15	30	57/35,8/68
FL 30/18	2x115	2x18	30	57/35,8/68
FL 30/24**	2x115	2x24	30	57/35,8/68
FL 42/9	2x115	2x9	42	70/39/83,5
FL 42/12	2x115	2x12	42	70/39/83,5
FL 42/15	2x115	2x15	42	70/39/83,5
FL 42/18	2x115	2x18	42	70/39/83,5
FL 52/9	2x115	2x9	52	70/49/86,5
FL 52/12	2x115	2x12	52	70/49/86,5
FL 52/15	2x115	2x15	52	70/49/86,5
FL 52/18	2x115	2x18	52	70/49/86,5

 其他功率等级和电压可根据要求提供

跨部门合作
可投放市场的电感器

BLOCK CoCreationCenter的建立大大加快了中频和高频电感器单个电气元件的开发进程。

在最佳时机取得成功
BLOCK CoCreationCenter 是一个创意工坊，旨在通过跨专业团队的紧密合作和经过验证的流程，为客户提供定制化解决方案。其目的是扩大中频变压器和高频电感器方面的知识和创新，并为研发任务提供全面的方法。并在整个开发和测试过程以及原型制作和批量生产期间与客户进行持续的互动。

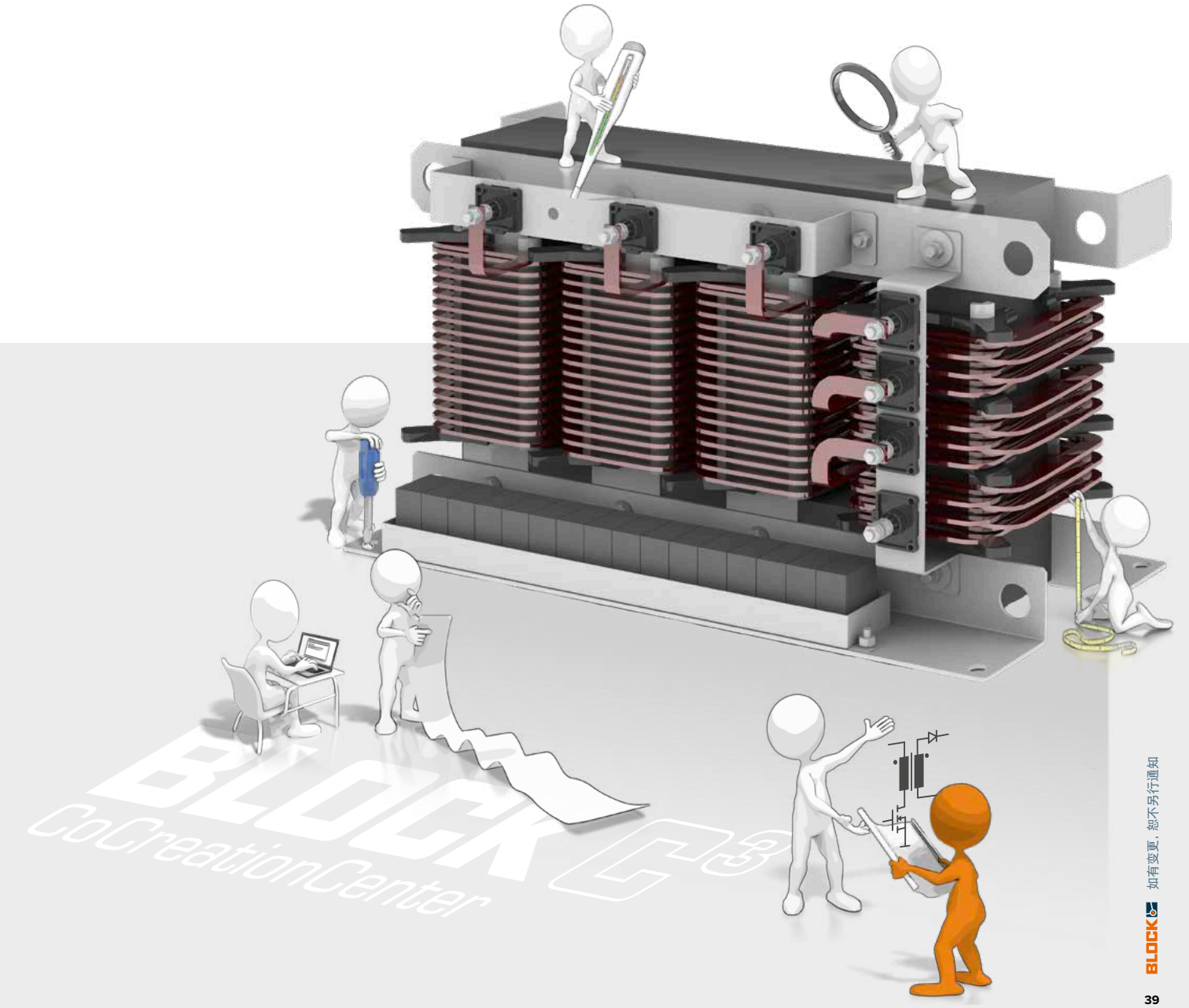

装有散热板的
变压器与电抗器

在半导体上安装散热板是最普遍最好的散热形式。您可以直接把我们的带有散热体的变压器和电抗器用在现有的系统中，以达到最高的功率密度。特别是在中间功率10-50千瓦的范围内，这种制冷方式是最具有优势的。

我们根据经验、仿真和样本来优化解决方案的性能，以适合您的应用和要求。紧凑的设计和直接的散热是装有散热体的绕线产品的显著优点。

装有散热板的
空气冷却

与其他相比空气冷却是最简单的散热方式。在不增加额外通风装置的前提下，仅通过我们优化后的结构优势就能达到极高的功率密度。特别是对于500千瓦功率范围内的大型变压器和电抗器来讲，空气冷却也是最经济实惠的方式。假如需要一个更高效紧凑的解决方案，那么可以通过增加通风装置来大大提高功率密度.最小的重量和简单的制冷方式是带有空气制冷装置的线圈产品的优势所在。

- 铁氧体、粉末或纳米晶铁芯在高频下能达到最佳性能
- 完全绝缘的高频利兹线即使在最恶劣的环境条件下也能提供可靠的保护

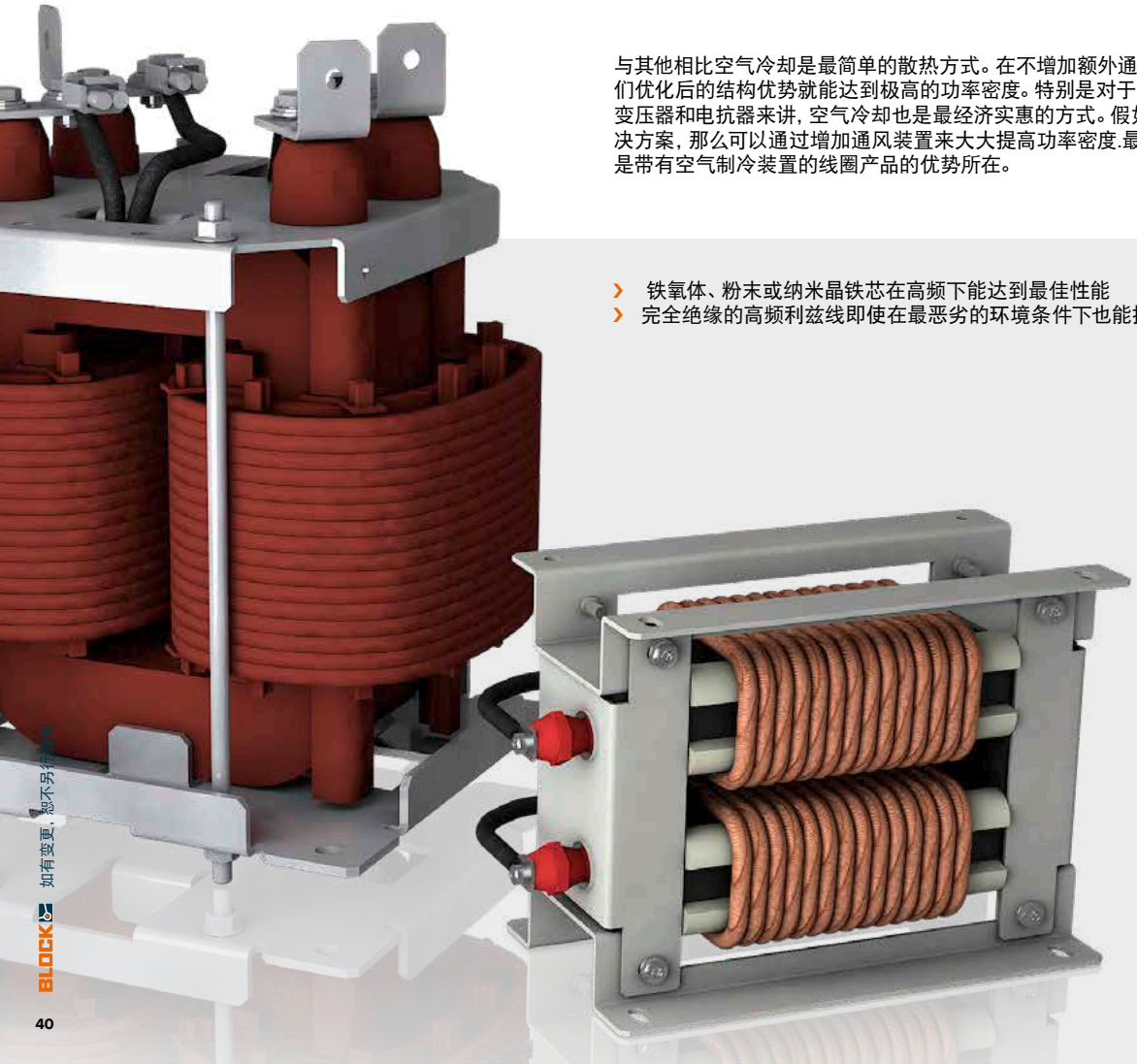

我们的解决方案
提升系统效率

我们的产品经过了优化，以满足铁路技术的特殊要求。精密的内部测试系统使我们能够根据铁路应用的特定环境条件测试产品，从而确保达到最高可靠性。

将您的产品规格发送给我们，以取得报价，邮箱地址：info@block-china.cn。

多款产品

我们的产品组合包括用于辅助电压转换器的绕组产品或电压达1500 V的电源。

文档

我们的定制开发都附有相应文件记录。我们的材料符合EN45545的要求，如果需要，可以通过UNIFE防火清单提供。

质量标准

我们的变压器和电抗器在功能和使用寿命方面设定了最高标准：根据EN60310标准，由于其特别坚固的设计和极长的使用寿命，满足4级污染等级使用要求。

标准与功能测试

我们的铁路解决方案根据EN60310进行了广泛的内部认证，包括根据EN61373进行的环境模拟，热量测量，水封试验以及冲击和振动测试（最高350KG）。

节流阀*
铁氧体铁芯输入电抗器
自然地通过空气降温
电感: 230 µH
电流 DC: 70 A
电流 AC: 110 A
主电流谐波频: 5 kHz

节流阀*
带有自然风冷通道的三相正弦滤波器
电感: 110 µH
电流 RMS: 100 A
基频: 50 Hz
主电流谐波频: 7400 Hz

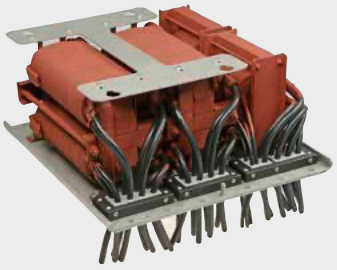

中频变压器*
四个空气制冷的中频变压器组成一个部件组。
适用于污浊区域内的装配（PD4）
功率: 2 x 100 kVA / 2 x 20 kVA
初级电压: 600 V
次级电压: 750 V / 150 V
频率: 18 kHz
重量: 65 kg

中频变压器*
中频-未裁剪纳米晶体变压器核心科技：
大大降低噪音，低损耗并散热
功率: 50 kVA
初级电压: 500 V
次级电压: 750 V
频率: 2,5 kHz方波电压
重量: 30 kg

* 上述技术数据仅供参考

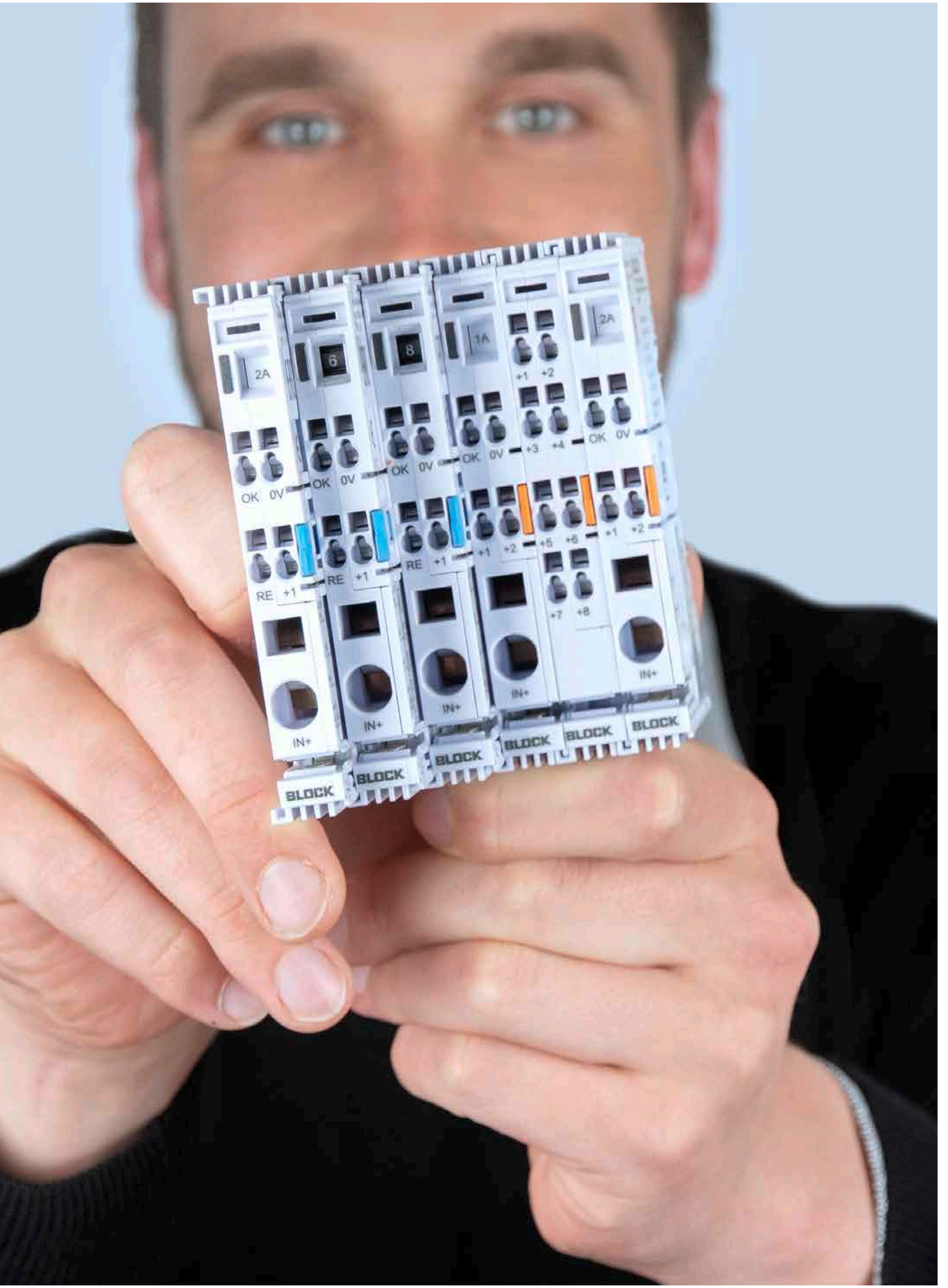
2A
6
8
1A
2A
OK 0V
RE +1
IN+
BLOCK

概述
开关电源

了解我们的整个
标准产品系列

	额定输出电压	输出电压范围	类型	输入电压范围	0 - 20 W	20 - 30 W	40 - 60 W	70 - 100 W	120 W	180 - 240 W	450 - 480 W	750 - 960 W
单相	5 V	4.5 - 8.5 Vdc	Power Eco Line	85 - 264 Vac		5.5 A						
	12 V	11.5 - 15 Vdc	Power Compact	85 - 264 Vac						15 A		
		11.5 - 15 Vdc	Power Advanced	90 - 264 Vac					10 A	15 A		
		11.5 - 14.5 Vdc	Power Mini	85 - 264 Vac		2 A	4 A	7 A				
		10.5 - 15.5 Vdc	Power Eco Line	85 - 264 Vac		2 A	4 A	6.5 A				
	18 V	15.5 - 19 Vdc	Power Eco Line	85 - 264 Vac	1.1 A		2.5 A					
	24 V	23 - 28.5 Vdc	Power Advanced	90 - 264 Vac					5 A	10 A	20 A	40 A
		23 - 28.5 Vdc	Power Compact	85 - 264 Vac					5 A	10 A	20 A	
		23 - 28.5 Vdc	Power Mini	85 - 264 Vac		1 A	2 A	3.8				
		22.8 - 26.4 Vdc	Power Eco Line	85 - 264 Vac		1.3 A	2.5 A	4 A				
		23 - 28.5 Vdc	Power Ultimate	90 - 264 Vac						10 A	20 A	
		23 - 28.5 Vdc	Power Basic	90 - 264 Vac				3.2 A	5 A	10 A	20 A	
	30.5 V	29 - 32 Vdc	Power Mini	85 - 264 Vac				3 A				
	48 V	46 - 56 Vdc	Power Compact	90 - 264 Vac						5 A	10 A	
		40 - 56 Vdc	Power Advanced	90 - 264 Vac						5 A	10 A	20 A
		40 - 56 Vdc	Power Mini	85 - 264 Vac				2 A				
双相	24 V	23 - 28.5 Vdc	Power Compact	180 - 550 Vac					5 A	10 A		
		23 - 28.5 Vdc	Power Mini	180 - 575 Vac				3.8 A				
三相	24 V	22.8 - 28.8 Vdc	Power Advanced	340 - 550 Vac					5 A	10 A	20 A	40 A
		23 - 28.5 Vdc	Power Compact	320 - 575 Vac						10 A	20 A	40 A
	48 V	40 - 56 Vdc	Power Compact	320 - 575 Vac								20 A

单相开关电源
PEL 230

优势
- 稳定且可设置的输出电压
- DC OK 信号 LED
- 可并联
- 易操作的弹针连接器系统
- 支撑轨固定装置
- 3年保修

应用
- 主脉冲开关电源的主要核心任务是电压和电流供给 优化的平缓逐级分类适用建筑自动化中安装小型分配器。

技术参数
- 输入电压范围 85 - 264 Vac
- 输出额定电压 5 - 18 Vdc
- 输出额定电流 1,3 - 6,5 A
- 环境温度 -25 ° C 至 +55 ° C
- 有效度： 典型 88 %
- 防护等级 IP 20

产品名称 订货号	输入电压 Vac	输出电压 Vdc	输出电流 A	宽度/高度/深度 mm
PEL 230/5-5,5	100 - 240	5	5,5	72/89/59
PEL 230/12-2	100 - 240	12	2	54/89/59
PEL 230/12-6,5	100 - 240	12	6,5	90/89/59
PEL 230/18-2,5	100 - 240	18	2,5	72/89/59
PEL 230/24-1,3	100 - 240	24	1,3	54/89/59
PEL 230/24-2,5	100 - 240	24	2,5	72/89/59
PEL 230/24-4	100 - 240	24	4	90/89/59

单相开关电源
PM 1AC

可选NEC 等级2

优势
- 稳定且可设置的输出电压
- 空载损耗低<1W
- 过载时恒定电流限制无关断
- DC OK 信号装置
- 推入式连接技术
- 支撑轨固定装置
- 符合 EN 60335-1 要求
- 3年保修

应用
- 有效的主脉冲开关电源在狭长的塑料壳体中 本设备满足 25 W 至 100 W 的低、中功率要求。

* 可以用于医疗领域

技术参数
- 输入电压范围 85 - 264 Vac
- 输出额定电压 12 - 48 Vdc
- 额定电流: 1 - 7 A
- 环境温度 -25 ° C 至 +70 ° C
- 符合 EN 60335-1 要求
- 防护等级 IP 20
- 塑料壳体

产品名称 订货号	输入电压 Vac	输出电压 Vdc	输出电流 A	宽度/高度/深度 mm
PM-0112-020-0	100 - 240	12	2 / NEC Class 2	22,50/90/98
PM-0112-040-0	100 - 240	12	4 / NEC Class 2	45/90/98
PM-0112-070-0	100 - 240	12	7	52/90/111
PM-0124-010-0	100 - 240	24	1 / NEC Class 2	22,50/90/98
PM-0124-020-0	100 - 240	24	2 / NEC Class 2	45/90/98
PM-0124-038-0	100 - 240	24	3,8 / NEC Class 2	52/90/111
PM-0124-038-5*	100 - 240	24	3,8	52/90/111
PM-0124-040-0	100 - 240	24	4	52/90/111
PM-0130-030-0	100 - 240	30,5	3	52/90/111
PM-0148-020-0	100 - 240	48	2	52/90/111

双相开关电源
PM 2AC

NEC CLASS 2

优势
- 稳定且可设置的输出电压
- 空载损耗低<1W
- 过载时恒定电流限制无关断
- DC OK 信号装置
- 可并联
- 推入式连接技术
- 支撑轨固定装置
- 3年保修

应用
- 超薄塑料外壳中的高效初级脉冲电源模块。功能强大灵活，而轻巧坚固。电源设备适用于太阳能，测量和控制技术，工业和楼宇自动化中的各种应用。它提供了3.8A的输出电压，适用于搭建NEC 2级电路。输出电压可以通过外壳前面的旋转式电位器进行调节。DIN认证的导轨安装和插入式端子可实现快速安全的组装过程。

技术参数
- 输入电压范围 200 - 500 Vac
- 输出额定电压 24 Vdc
- 额定电流: 3,8 A
- 环境温度 -25 ° C 至 +70 ° C
- 防护等级 IP 20
- 塑料壳体

产品名称 订货号	输入电压 Vac	输出电压 Vdc	输出电流 A	宽度/高度/深度 mm
PM-0224-038-0	200 - 500	24	3,8	52/90/111

单相开关电源
PC 1AC

优势
- 稳定且可设置的输出电压
- 快速触发线缆保护开关
- DC OK 信号装置
- 可并联
- 推入式连接技术
- 坚固耐用的支撑轨固定装置通过锌压铸获得
- 过压保护至4kV
- 3年保修

应用
- Power Compact 将经济型开关电源的基本功能性与主要辅助特性接合到一起，提高了设备的应用性。

* 可以用于医疗领域

技术参数
- 输入额定电压 AC 100 - 240 V
- 输出额定电压 24 Vdc
- 输出额定电流 5 - 20 A
- 环境温度 -25 ° C 至 +70 ° C
- 效率至 93 %
- 防护等级 IP 20

产品名称 订货号	输入电压 Vac	输出电压 Vdc	输出电流 A	宽度/高度/深度 mm
PC-0124-050-0	100 - 240	24	5	42/127/126
PC-0124-050-4*	100 - 240	24	5	42/127/136
PC-0124-100-0	100 - 240	24	10	55/127/161
PC-0124-100-4*	100 - 240	24	10	42/127/136
PC-0124-200-0	100 - 240	24	20	95/127/159

其他规格可根据要求提供

单相和双相开关电源
PC 2AC

优势
- 稳定且可设置的输出电压
- 快速触发线缆保护开关
- DC OK 信号装置
- 可并联
- 推入式连接技术
- 坚固耐用的支撑轨固定装置通过锌压铸获得
- 防止高达4kV的瞬态过电压
- 可选 50% Power Boost (PC-0224-xxx-2)
- 3年保修

技术参数
- 输入额定电压 200 - 500 Vac
- 输出额定电压 24 Vdc
- 输出额定电流 5 - 10 A
- 环境温度 -25 ° C 至 +70 ° C
- 防护等级 IP 20

应用
- Power Compact 将经济型开关电源的基本功能性与主要辅助特性接合到一起，提高了设备的应用性。

产品名称 订货号	输入电压 Vac	输出电压 Vdc	输出电流 A	宽度/高度/深度 mm
PC-0224-050-0	200 - 500	24	5	42/127/126
PC-0224-050-2	200 - 500	24	5	42/127/126
PC-0224-100-0	200 - 500	24	10	55/127/137
PC-0224-100-2	200 - 500	24	10	55/127/137

三相开关电源
PC 3AC

优势
- 稳定且可设置的输出电压
- 快速触发线缆保护开关
- DC OK 信号装置
- 可并联
- 推入式连接技术
- 坚固耐用的支撑轨固定装置通过锌压铸获得
- 防止高达4kV的瞬态过电压
- 可选 50% Power Boost (PC-03xx-xxx-2)
- 3年保修

技术参数
- 输入额定电压 3 x 400 - 500 Vac
- 输出额定电压 24 - 48 Vdc
- 输出额定电流 10 - 40 A
- 环境温度 -25 ° C 至 +70 ° C
- 防护等级 IP 20

应用
- Power Compact 将经济型开关电源的基本功能性与主要辅助特性接合到一起，提高了设备的应用性。

产品名称 订货号	输入电压 Vac	输出电压 Vdc	输出电流 A	宽度/高度/深度 mm
PC-0324-100-0	400 - 500	24	10	55/127/161
PC-0324-100-2	400 - 500	24	10	55/127/161
PC-0324-200-0	400 - 500	24	20	80/127/160
PC-0324-200-2	400 - 500	24	20	80/127/160
PC-0324-400-0	400 - 500	24	40	126/127/170
PC-0324-400-2	400 - 500	24	40	126/127/170
PC-0348-200-0	400 - 500	48	20	126/127/178
PC-0348-200-2	400 - 500	48	20	126/127/178

单相初级开关电源
POWER BASIC 1AC

优势
- 高功率密度
- 可并联
- 推入式连接技术

技术参数
- 输入电压范围 100 - 240 Vac
- 输出额定电压 24 Vdc
- 额定电流: 3,2 - 20 A
- 环境温度 -40 ° C 至 +70 ° C
- 防护等级 IP 20

应用
- POWER BASIC 将开关电源在基础应用中的核心基本功能集于一体，专为简单的系统应用而设计。

* 在准备中。

产品名称 订货号	输入电压 Vac	输出电压 Vdc	输出电流 A	宽度/高度/深度 mm
PCA-0124-032-0	100 - 240	24	3,2	35/127/115
PCA-0124-050-0	100 - 240	24	5	35/127/115
PCA-0124-100-0	100 - 240	24	10	40/127/125
PCA-0124-200-0	100 - 240	24	20	59/127/125

单相初级开关电源
POWER ADVANCED 1AC

新

优势
- 高可靠性和长使用寿命
- 高效率和紧凑设计
- 抗冲击和震动
- 瞬态主电过压保护
- 广泛的安全标准和认证
- 遵循最新的EMC标准
- 同类最优解决方案
- 稳定可调输出电压

技术参数
- 输入额定电压 AC 100 - 240 V
- 输出额定电压 12 - 48 Vdc
- 输出额定电流 5 - 40 A
- 环境温度 -25 ° C 至 +70 ° C
- 效率至 94 %
- 防护等级 IP 20

应用
- Power Advanced 将紧凑的设计与高于平均水平的电气和机械坚固性相结合。适用于最苛刻环境条件的通用单相电源。

* 在准备中。

产品名称 订货号	输入电压 Vac	输出电压 Vdc	输出电流 A	宽度/高度/深度 mm
PCC-0112-100-0	100 - 240	12	10	35/127/124
PCC-0112-150-2	100 - 240	12	15	40/127/134
PCC-0124-050-2	100 - 240	24	5	35/127/124
PCC-0124-100-2	100 - 240	24	10	40/127/134
PCC-0124-200-2	100 - 240	24	20	62/127/134
PCC-0124-400-2	100 - 240	24	40	120/127/165.5
PCC-0148-050-2	100 - 240	48	5	40/127/134
PCC-0148-100-2	100 - 240	48	10	62/127/134
PCC-0148-200-2	100 - 240	48	20	120/127/165.5

三相初级开关电源
POWER ADVANCED 3AC

优势
- 稳定且可调的输出电压
- 快速触发传统断路器
- 直流正常（DC OK）信号输出
- 支持并联运行
- 插拔式端子连接
- 牢固的导轨安装方式
- 可承受高达 4 kV 的瞬态过电压
- 支持 50% 功率提升（Power Boost）
- 3 年质保

应用
- Power Advanced 将紧凑设计与高于平均水平的电气与机械坚固性相结合，是一款可广泛应用于各种严苛环境条件下的三相电源。

* 在准备中。

技术参数
- 输入额定电压 3 x 400 - 500 Vac
- 输出额定电压 24 Vdc
- 输出额定电流 5 - 40 A
- 环境温度 -25 ° C 至 +70 ° C
- 防护等级 IP 20

产品名称 订货号	输入电压 Vac	输出电压 Vdc	输出电流 A	宽度/高度/深度 mm
PCC-0324-050-2	400 - 500	24	5	35/127/115
PCC-0324-100-2	400 - 500	24	10	40/127/125
PCC-0324-200-2	400 - 500	24	20	55/127/125
PCC-0324-400-2	400 - 500	24	40	90/127/155

单相初级开关电源
POWER ULTIMATE 1AC

优势
- 输出侧集成去耦设计
- 直流正常（DC-OK）信号触点
- 印刷电路板采用防护涂层处理

应用
- 为在极端环境条件下的严苛应用而设计，Power Ultimate 将紧凑的设计与最高的系统可用性相结合。

* 在准备中。

技术参数
- 输入额定电压 100 - 240 Vac
- 输出额定电压 24 Vdc
- 输出额定电流 10 - 20 A
- 环境温度 -25 ° C 至 +70 ° C
- 效率至 94 %
- 防护等级 IP 20

产品名称 订货号	输入电压 Vac	输出电压 Vdc	输出电流 A	宽度/高度/深度 mm
PCE-0124-100-2D	100 - 240	24	10	40/127/134
PCE-0124-200-2D	100 - 240	24	20	62/127/134

概述
电子保护开关

了解我们的整个
标准产品系列

Economy Smart	Basic Smart	Basic Fix	EasyB	
•			•	热磁特性
•			•	热磁快速脱扣特性
	•			有源电流限制类型 1,7 x I额定
			•	有源电流限制类型 1,25 x I额定
		•	*	有源电流限制，依据 NEC 等级 2（100 W）规定
•	•		•	通过电流选择开关设置每个通道的跳闸电流
•			•	可通过IO-LINK接口调整跳闸电流
•	•	•	•	状态指示灯
•	•	•	•	远程打开/关闭任何通道
•	•	•	•	每个通道的“打开”/“关闭”/“跳闸”状态传输
•	•	•	•	每个通道的“过电流”状态传输
•	•	•	•	每个通道的“实际输入电压”/“设置跳闸电流”数据传输
**	•		•	每个通道的“实际跳闸电流”数据传输
•	•	•	•	跳闸通道的分组报警信号
•	•	•	•	远程重置跳闸通道
•	•	•		直插式连接技术
•	•	•	•	UL/DNV (GL) 认证
		•	•	NEC Class 2

* 仅针对特定断路器　　** 带IO接口

EasyB热磁
EB-27

优势
- 自动信道分配
- 可选配远程低压关断
- 通过串联的电势增大模块的附加负荷输出端
- 3年保修

技术参数
- 24 Vdc 单通道保护开关系统
- 有效度 99 %
- 用于显示状态的多彩 LED 和按键
- 可串联最多40个安全通道
- 热磁性
- 环境温度 -25 ° C 至 +70 ° C
- 防护等级 IP 20

应用
- EasyB提供灵活解决方案，可在24 V控制电压电平下保护开关电路。凭借单通道概念，这种保护系统可适应系统要求并相应增强。

产品名称 订货号	输入电压 Vdc	输出电压 Vdc	输出电流 A	宽度/高度/深度 mm
EB-2724-010-0	24	24	1	12/99/60
EB-2724-020-0	24	24	2	12/99/60
EB-2724-030-0	24	24	3	12/99/60
EB-2724-040-0	24	24	4	12/99/60
EB-2724-060-0	24	24	6	12/99/60
EB-2724-080-0	24	24	8	12/99/60
EB-2724-100-0	24	24	10	12/99/60
EB-2724-2020-0	24	24	2x1	12/99/60
EB-2724-2040-0	24	24	2x2	12/99/60
EB-2724-2060-0	24	24	2x3	12/99/60
EB-2724-2080-0	24	24	2x4	12/99/60
EB-2724-2120-0	24	24	2x6	12/99/60
EB-2724-2160-0	24	24	2x8	12/99/60

EasyB热磁通讯
EB-17F

可选NEC 等级2

优势
- 通过串联的电势增大模块的附加负荷输出端
- 自动信道分配
- 内部保险丝可适用于个别跳闸电流

技术参数
- 24 Vdc 单通道保护开关系统
- 有效度 99 %
- 用于显示状态的多彩 LED 和按键
- 可串联最多40个安全通道
- 热磁性
- 常见的报警信号
- 环境温度 -25 ° C 至 +70 ° C
- 防护等级 IP 20

应用
- EasyB提供灵活解决方案，可在24 V控制电压电平下保护开关电路。凭借单通道概念，这种保护系统可适应系统要求并相应增强。

产品名称 订货号	输入电压 Vdc	输出电压 Vdc	输出电流 A	宽度/高度/深度 mm
EB-0724-100-0F	24	24	0,5/1/2/3/4/5/6/8/10	12/99/60
EB-1724-160-0F	24	24	16	12/99/60
EB-1724-2080-0F	24	24	2 x 4, NEC Class 2	12/99/60
EB-3724-100-0F	24	24	0,5/1/2/3/4/5/6/8/10	12/99/60
EB-3724-2160-0F	24	24	2 x 0,5/1/2/3/4/5/6/8/10	12/99/60

EasyB限流
EB-28

优势
- 自动信道分配
- 每个通道的欠压锁定
- 通过串联的电势增大模块的附加负荷输出端
- NEC 2类，最高可达 4 A
- 3年保修

技术参数
- 24 Vdc 单通道保护开关系统
- 有效度 99 %
- 用于显示状态的多彩 LED 和按键
- 可串联最多40个安全通道
- 电流限制
- 集体报警信号或单个报警信号
- 环境温度 -25 ° C 至 +70 ° C
- 防护等级 IP 20

应用
- EasyB提供灵活解决方案，可在24 V控制电压电平下保护开关电路。凭借单通道概念，这种保护系统可适应系统要求并相应增强。

产品名称 订货号	输入电压 Vdc	输出电压 Vdc	输出电流 A	宽度/高度/深度 mm
EB-2824-010-0	24	24	1, NEC Class 2	12/99/60
EB-2824-020-0	24	24	2, NEC Class 2	12/99/60
EB-2824-030-0	24	24	3, NEC Class 2	12/99/60
EB-2824-040-0	24	24	4, NEC Class 2	12/99/60
EB-2824-060-0	24	24	6	12/99/60
EB-2824-080-0	24	24	8	12/99/60
EB-2824-100-0	24	24	10	12/99/60

EasyB限流通讯
EB-18

可选NEC 等级2

优势
- 自动信道分配
- 通过通信模块可选择通信
- 可选配远程低压关断
- 触发电流可选择的设置可能性
- 通过串联的电势增大模块的附加负荷输出端
- 可选择负载相关激活
- 带共同复位输入的版本
- 3年保修

技术参数
- 24 Vdc 单通道保护开关系统
- 有效度 99 %
- 用于显示状态的多彩 LED 和按键
- 可串联最多40个安全通道
- 电流限制
- 触发和关闭通道的综合信号输出端
- 环境温度 -25 ° C 至 +70 ° C
- 防护等级 IP 20

应用
- EasyB提供灵活解决方案，可在24 V控制电压电平下保护开关电路。凭借单通道概念，这种保护系统可适应系统要求并相应增强。

产品名称 订货号	输入电压 Vdc	输出电压 Vdc	输出电流 A	宽度/高度/深度 mm
EB-0824-100-0	24	24	0,5/1/2/3/4/5/6/8/10	12/99/60
EB-3824-100-0	24	24	0,5/1/2/3/4/5/6/8/10	12/99/60

其他规格可根据要求提供

EasyB热磁通讯
EB-48

优势
- 通过串联的电势增大模块的附加负荷输出端
- 自动信道分配
- 内部保险丝可适用于个别跳闸电流

应用
- EasyB提供灵活解决方案，可在24 V控制电压电平下保护开关电路。凭借单通道概念，这种保护系统可适应系统要求并相应增强。

技术参数
- 有效度 99 %
- 环境温度 -25 ° C 至 +70 ° C
- 防护等级 IP 20

产品名称 订货号	输入电压 Vdc	输出电压 Vdc	输出电流 A	宽度/高度/深度 mm
EB-0748-100-0	48	48	0,5/1/2/3/4/5/6/8/10	12/99/60
EB-1748-060-0	48	48	6	12/99/60
EB-1748-100-0	48	48	10	12/99/60

系列配件
EasyB

优势
- 双极物理隔离和电位隔离，可在电路器右侧加单报警信号
- 适用于6A以下的跳闸电流
- 断路器的所有功能（通讯、特性）均可连续使用
- 所有信号电平的自动接通

应用
- EasyB 系列配件

技术参数
- 输入额定电压 24 Vdc
- 防护等级 IP 20
- 输出额定电压 24 Vdc
- 环境温度 -25 ° C - +70 ° C
- EB-IO-LINK/-1, EB-MODBUS-RTU: 与控制模块进行智能通信
- EB-GND4/8: 接地分布模块向电源反馈0 V信号，替代串联端子
- EB-COV: 防止非故意的侧面接触
- EB-PMM: 输出扩展模块，用于右侧串联在保护开关通道的EasyB上

产品名称 订货号	宽度/高度/深度 mm
EB-COV	4/96,50/59,7
EB-GND4	12/99/60
EB-GND8	12/99/60
EB-IO-LINK	12/99/60
EB-IO-LINK1	12/99/60
EB-MODBUS-RTU	12/99/60
EB-PMM	12/99/60

系列配件
EasyB

优势
- 适用于EasyB系列多达41个模块的互连
- 可负荷电流最大 80 A
- EB-MARK1: EasyB 的简单标记
- EB-MARK21: 用于 EB-MARK20 的 11 mm 标记条
- EB-MARK20: 允许在 5mm 标记插座中使用 11mm 宽标记条

技术参数
- 横向连接器用于将24个Vdc电压分布在所有接触的EasyB模块上
- EB-MARK 1: 使用在EasyB模块中的5mm文字标牌。 1500件/卷
- EB-MARK 20: 用于推入11mm文字条EB-MARK21的文字支架
- EB-MARK21: 11 mm文字条用于推入EB-MARK20文字支架中

应用
- EasyB 系列配件

产品名称 订货号	
EB-BARx	
EB-MARK1	
EB-MARK20	
EB-MARK21	

带有热磁特性的电子断路器
ECONOMY SMART

优势
- 可设置的各通道额定电流
- 高电容负荷的可靠接通
- 按顺序和负荷接通通道
- 全面的单通道诊断并通过双线接口实现输出端的远程接通
- LED 信号指示和各通道远程监测
- 累积故障报告
- 3年保修
- 高电容负荷的可靠接通

应用
- 配备 ECONOMY SMART 式热磁特性线的保护开关作为经典线路保护开关的经济型替代方案，即使在线路电阻较高的情况下，其也可确保安全触发操作，并针对设备和序列机器结构进行优化。

技术参数
- 输入额定电压 12 / 24 Vdc
- 通道数量 2 / 4 / 8
- 额定电流（每通道可设置）1 - 6 A / 1 - 10 A / 2 - 10 A
- 热磁特性
- 环境温度 -25 ° C 至 +70 ° C
- 防护等级 IP 20
- 有效度： 典型 99 %

产品名称 订货号	输入电压 Vdc	输出电压 Vdc	输出电流 A	宽度/高度/深度 mm
PM-0712-400-0	12	12	4x 2-10	45/90/91,5
PM-0724-240-0	24	24	4x 1-6	45/90/91,5
PM-0724-400-0	24	24	4x 2-10	45/90/91,5
PM-0724-400-0I1	24	24	4x 1-10	45/90/91,5
PM-0724-400-2	24	24	4x 2-10	45/90/91,5
PC-0724-480-0	24	24	8x 1-6	42/127/116,5
PC-0724-800-0	24	24	8x 2-10	42/127/116,5
PC-0724-800-0I1	24	24	8x 1-10	42/127/116,5
PC-0724-800-2	24	24	8x 2-10	42/127/116,5
PM-0748-400-0	48	48	4x 2-10	45/90/91,5
PM-0748-400-2	48	48	4x 2-10	45/90/91,5
PC-0748-800-0	48	48	8x 2-10	42/127/116,5
PC-0748-800-2	48	48	8x 2-10	42/127/116,5

带有电流限制的电子断路器
BASIC SMART

优势
- 可设置的各通道额定电流
- 出现临界供给电压时关断故障电路
- 按顺序和负荷接通通道
- 全面的单通道诊断并通过双线接口实现输出端的远程接通
- 输入电压和输出电流的扩展诊断
- 累积故障报告
- 3年保修

技术参数
- 输入额定电压 24 Vdc
- 通道数量 2 / 4 / 8
- 额定电流（每通道可设置）0,5 - 6 A / 2 - 12 A
- 主动电流限制，典型值为 1.7 倍内部
- 环境温度 -25 ° C 至 +70 ° C
- 防护等级 IP 20
- 有效度 典型 99 %

应用
- BASIC SMART 装备的保护开关保证了极高的设备可用性，而且在出现电路过载时主动将电流限制到额定电流的 1.7 倍，在不会对其他电路造成影响的情况下仅将故障电路可靠地隔离。

产品名称 订货号	输入电压 Vdc	输出电压 Vdc	输出电流 A	宽度/高度/深度 mm
PM-0824-240-0	24	24	4x 0,5-6	45/90/91,5
PC-0824-480-0	24	24	8x 0,5-6	42/127/116,5

NEC CLASS 2 电子断路器
BASIC FIX

NEC 等级 2

优势
- 可设置的各通道额定电流
- 按顺序和负荷接通通道
- 全面的单通道诊断并通过双线接口实现输出端的远程接通
- 累积故障报告
- 3年保修

技术参数
- 输入额定电压 24 Vdc
- 通道数量 2 / 4
- 固定触发电流
- 主动电流限制 一般1.3x额定电流
- 环境温度 -25 ° C 至 +70 ° C
- 防护等级 IP 20
- 有效度 典型 99 %

应用
- 应用于NEC CLASS 2电路。

产品名称 订货号	输入电压 Vdc	输出电压 Vdc	输出电流 A	宽度/高度/深度 mm
PM-9824-152-0	24	24	4x3,8	45/90/91,5

概述
冗余模块

类型	输入电压	输出电压	输出电流	去耦24 V输出	功率增加时的并联开关	通过隔离触点监控功能	状态指示灯	直插式连接技术	UL认证	DNV-GL认证
PC RE	24, 48 Vdc	24, 48 Vdc	20 - 40 A	•	•	•	•	•	•	•
PCC RE	24 Vdc	24 Vdc	10 - 20 A	•						

冗余模块 POWER ADVANCED
PCC RE

优势
- 较高效率
- 通过继电器触点和 LED 实现故障报告
- 提高效率的安全同步运行
- 与电源的 Top-和 Power-Boost 完全兼容
- 在次级绕组短路情况下激活的最小功率损耗操作模式
- 3年保修

应用
- 搭建故障保险供给系统情况下用于隔离两个供电装置的冗余模块。适用对操作安全有高要求的机器和设备。

技术参数
- 输入额定电压 24 Vdc
- 输出额定电压 24 Vdc
- 输出额定电流 10 - 20 A
- 环境温度 -40 ° C 至 +70 ° C
- 防护等级 IP 20

产品名称 订货号	输入电压 Vdc	输出电压 Vdc	输出电流 A	宽度/高度/深度 mm
PCC-0624-100-0	24	24	10	35/127/124
PCC-0624-200-0	24	24	20	35/127/124

冗余模块 POWER COMPACT
PC RE

优势
- 较高效率
- 通过继电器触点和 LED 实现故障报告
- 提高效率的安全同步运行
- 与电源的 Top-和 Power-Boost 完全兼容
- 在次级绕组短路情况下激活的最小功率损耗操作模式
- 基于 Mosfet 技术
- 3年保修

应用
- 搭建故障保险供给系统情况下用于隔离两个供电装置的冗余模块。适用对操作安全有高要求的机器和设备。

技术参数
- 输入额定电压 24 - 48 Vdc
- 输出额定电压 24 - 48 Vdc
- 输出额定电流 20 - 40 A
- 环境温度 -40 ° C 至 +70 ° C
- 防护等级 IP 20

产品名称 订货号	输入电压 Vdc	输出电压 Vdc	输出电流 A	宽度/高度/深度 mm
PC-0624-200-0	24	24	20	42/127/112,5
PC-0624-400-0	24	24	40	42/127/112,5
PC-0648-200-0	48	48	20	42/127/112,5
PC-0648-400-0	48	48	40	42/127/112,5

概述
UPS 解决方案

	不间断电源				阻尼模块		电池模块
	PC-04	PC-05	PCC-05	Combined UPS	PVUC	PEL-41 / PCC-41	PST
去耦24 V输出	•	•			•		
功率增加时的并联开关					•		•
通过隔离触点监控功能	•	•	•	•	•		
RS-232接口				•			
USB接口	•	•	•	•			
状态指示灯	•	•	•	•	•	•	
直插式连接技术	•	•	•	•			
弹簧负载插件连接技术					•	•	
UL认证	•	•	•	•	•		•
DNV-GL认证				•			

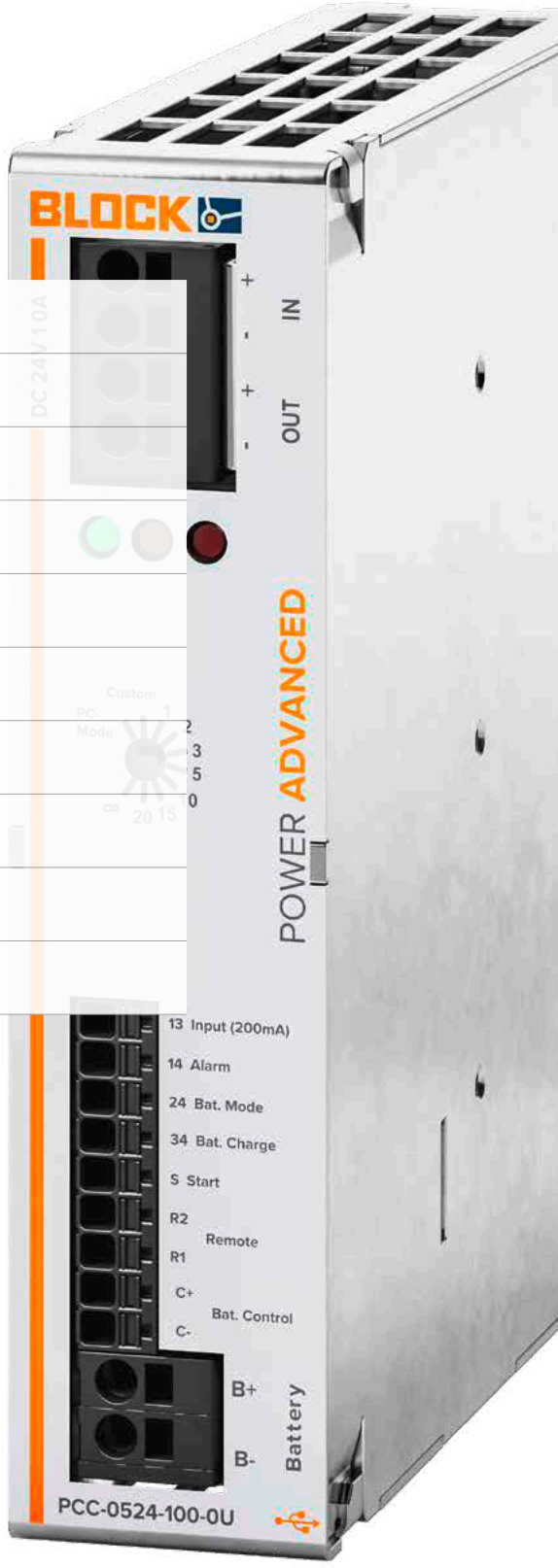

不间断电源
COMBINED UPS

优势
- 组合式开关电源带充电和控制单元
- 快速触发线缆保护开关
- 自动识别已连接的电池模块
- 连接电池模块电池剩余预期较低时可靠的信号装置
- 以温度为导向的电池管理最大使用寿命
- 支持工业PC供电
- 3年保修

应用
- 不间断电源包括经济型 DC 24V 开关电源以及用于优化电池管理的充电和控制单元。需要一个电池模块（请参阅以下页面）。

技术参数
- 输入额定电压 100 - 240 Vac
- 输出额定电压 24 Vdc
- 输出额定电流 5 - 10 A
- 推荐电池模块： 1,2 - 12 Ah
- 环境温度 -25 ° C 至 +70 ° C
- 防护等级 IP 20

产品名称 订货号	输入电压 Vac	输出电压 Vdc	输出电流 A	宽度/高度/深度 mm
PC-1024-050-0	100 - 240	24	5	60/127/136
PCC-1024-050-20	100 - 240	24	5	55/127/118
PCC-1024-050-2U	100 - 240	24	5	55/127/118
PCC-1024-100-20	100 - 240	24	10	62/127/128
PCC-1024-100-2U	100 - 240	24	10	62/127/128

充电和控制单元
PC(C)-05

优势
- 自动检测已连接的电池模块
- 电池剩余寿命低时的可靠早期警告信号
- 通过温控电池管理实现最长寿命
- 反接保护
- 用于数据可视化和参数化的接口
- 电流和电压监控
- 功能监控的主动信号输出
- USB 接口 / 可选无接口
- 支持工业PC供电

应用
- 充电和控制单元，用于在断电情况下构建安全的 24 Vdc 电源。

技术参数
- 输入额定电压 24 Vdc
- 输出额定电压 24 Vdc
- 输出额定电流 10 - 40 A
- 环境温度 -25 ° C 至 +70 ° C
- 效率： 典型 99 %
- 防护等级 IP 20

产品名称 订货号	输入电压 Vdc	输出电压 Vdc	输出电流 A	宽度/高度/深度 mm
PCC-0524-100-00	24	24	10	30/127/117
PCC-0524-100-0U	24	24	10	30/127/117
PCC-0524-200-00	24	24	20	32,5/127/126
PCC-0524-200-0U	24	24	20	32,5/127/126
PC-0524-400-0	24	24	40	45/127/136

电池模块
PST

优势
- 紧凑设计
- 使用预装连接电缆便捷布线
- 集成保险丝座

技术参数
- 输入额定电压 24 Vdc
- 输出额定电压 24 Vdc
- 容量 3.2 - 12 Ah
- 环境温度 -10 ° C 至 +40 ° C
- 防护等级 IP 20

应用
- 适用于所有以 -x0 结尾的充电和控制单元，用于构建安全可靠的 24 Vdc 电源。

产品名称 订货号	输入电压 Vdc	输出电压 Vdc	输出电流 A	宽度/高度/深度 mm
PST-0124-032-00	24	24	20	71/176/150
PST-0124-070-00	24	24	40	150/190/104
PST-0124-070-10	24	24	40	111/193/159
PST-0124-120-00	24	24	40	216/190/104
PST-0124-120-10	24	24	40	110/193/225

电容式UPS
CAP UPS

优势
- 输出电流高达 40 A
- 缓冲时间长达数分钟
- 由于超电容的长寿命，维护工作量极小
- 通过旋钮开关或 USB 接口进行参数设置
- 抗冲击和振动的 USB 接口
- 稳定的输出电压
- 通过容量模块扩展（仅适用于 PC-0424-017-0
- 3 年保修

技术参数
- 输入额定电压 24 Vdc
- 输出额定电压 24 Vdc
- 输出额定电流 5, 20 A
- 环境温度 -25 ° C 至 +70 ° C
- 效率： 典型 99 %
- 防护等级 IP 20

应用
- 免维护电容式不间断电源，用于在短时断电期间保障供电电压。

产品名称 订货号	输入电压 Vdc	输出电压 Vdc	输出电流 A	额定容量 kWs	宽度/高度/深度 mm
PC-0424-010-00	24	24	20	1	55/127/139
PC-0424-017-0	24	24	20	1,7	55/127/139
PC-0424-050-0	24	24	20	5	92/127/139
PEL-0424-050-01	24	24	5	0,6	72/89/55

电容模块
PC-04

优势
- 延长PC-0424-017-0的缓冲时间
- 通过系统总线电缆通信
- 自动寻址
- 可实现较长缓冲时间
- 3年保修

应用
- 与基本模块配合使用时，输出电流可增加至40A。通过使用电容模块，可以增加缓冲时间。

技术参数
- 输入额定电压 24 Vdc
- 充电电流 max. 3 A
- 防护等级 IP 20
- 环境温度 -25 ° C 至 +70 ° C

产品名称 订货号	输入电压 Vdc	输出电压 Vdc	输出电流 A	宽度/高度/深度 mm
PC-0424-115-0	24	24	40	77/127/139

电容缓冲模块
PCC-14 / PVUC

优势
- 电子过电流和短路保护
- 反接保护
- 可调启动阈值
- LED 状态指示
- 无源报警触点（无电位信号输出）
- 支持并联运行

应用
- 免维护阻尼模块用于段在断电情况下的供给电压保护

技术参数
- 输入额定电压 24 Vdc
- 输出额定电压 24 Vdc
- 输出额定电流 10 - 40 A
- 环境温度 -10 ° C 至 +70 ° C
- 有效度： 典型 97 %
- 防护等级 IP 20

产品名称 订货号	输入电压 Vdc	输出电压 Vdc	输出电流 A	宽度/高度/深度 mm
PVUC 24/24-10	24	24	10	57/127/179,6
PVUC 24/24-20	24	24	20	57/127/179,6
PCC-1424-400-0	24	24	40	55/127/141

带集成 UPS 功能的电源
PEL-41 / PCC-41

优势
- 集成缓冲功能的电源
- 支持 FRT
- 经济型 24 V DC 开关电源
- 免维护的能量存储单元
- 采用超级电容器，使用寿命长

应用
- 具备集成免维护电容缓冲功能的电源，用于提高系统可用性和/或满足法规要求（例如 VDE-AR-N 4105、TOR Erzeuger 等）。

技术参数
- 输入额定电压 200 - 240 Vac
- 输出额定电压 24 Vdc
- 输出额定电流 1.3 - 4 A
- 环境温度 -25 ° C 至 +50 ° C / +70 ° C

通讯线缆/信号输出插头
PC-CON1 / PC-KOK1

优势
- 允许将 PV 设备连接至仅配备 USB 接口的工业解决方案
- 通过使用集线器级联，可与其他设备同时使用
- 支持异步和同步数据传输
- 符合国际标准
- 异步传输仅在需要时占用系统资源
- PC-KOK1：带有 RS232 九针 Sub-D 信号输出接口的适配器电缆
- PC-CON1：四针信号输出接口

应用
- 适用所有带内置接口的 Power Compact 设备

技术参数
- 适用于 Power Vision 系列产品，侧面安装于 TS35 导轨上
- 兼容所有带集成接口的 PowerCompact 设备

产品名称 订货号	输入电压 Vdc	输出电压 Vdc	输出电流 A	宽度/高度/深度 mm
PEL-4124-013-01	200 - 240	24,5	1,3	90/89/59
PCC-4124-040-01	200 - 240	24	4	62/127/125

产品名称 订货号
PC-CON1
PC-KOK1

其他规格可根据要求提供

概述
非稳压直流电源

了解我们的整个
标准产品系列

类型	额定输入电压	额定输出电压	6 W	12 W	24 W	36 W	48 W	60 W	72 W	96 W	120 W	180 W	240 W	360 W	480 W	720 W	960 W	1200 W
DCT	230 V	24 V		0.5 A		1.5 A		2.5 A										
GNC	230 / 400 V ± 15 V	24 V						2.5 A			5 A	7.5 A	10 A	15 A				
DNC	三角接线: 3 x 230 Vac (±11 V)	24 V											10 A	15 A	20 A	30 A	40 A	50 A
	星形接线: 3 x 400 Vac (±20 V)									4 A			10 A	15 A	20 A	30 A	40 A	50 A

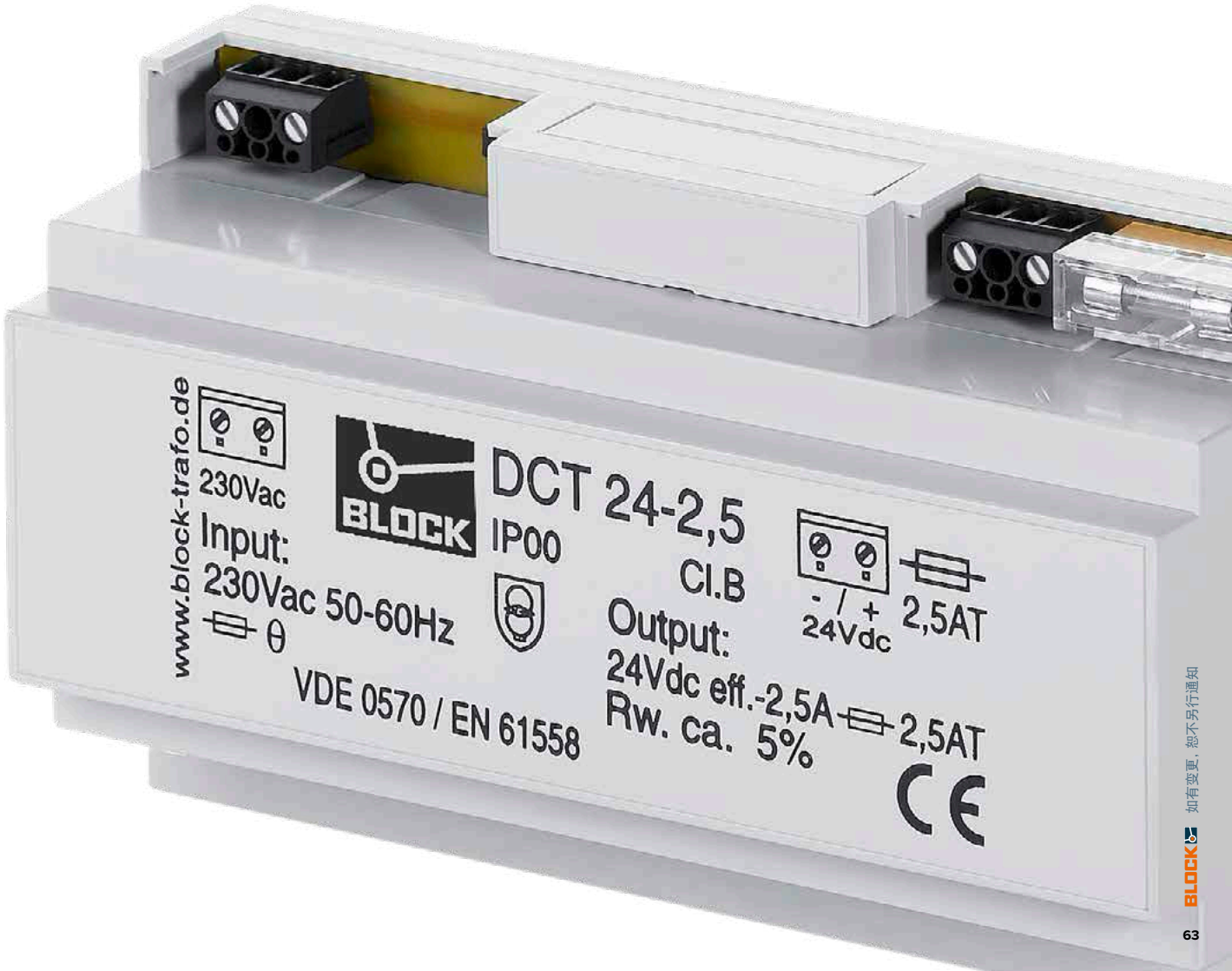

单相非稳压直流电源
DCT

优势
- 输入端热熔断器和输出端保险丝
- 线圈分离
- 输出端电容布线
- 持久耐腐蚀保护，较高的绝缘值和使用铸模树脂铸模 XtraDenseFill 带来的极高电气可靠性
- 适用支撑轨安装的稳固塑料壳体，例如，在安装小型分配器或仪表板中

应用
- 坚固耐用的直流电源的主要任务是提供电压和电流 优化的平缓逐级分类适用建筑自动化中安装小型分配器。

技术参数
- 输入额定电压 230 Vac
- 输出额定电压 12 - 24 Vdc
- 输出额定电流 0,5 - 4 A
- 余波 ⩽5 %
- 环境温度 +25 ° C
- 防护等级 IP 00

产品名称 订货号	输入电压 Vac	输出电压 Vdc	输出电流 A	宽度/高度/深度 mm
DCT 24-0,5	230	24	0,5	94/63/71
DCT 24-1,5	230	24	1,5	94/63/106
DCT 24-2,5	230	24	2,5	94/63/159

单相非稳压直流电源
GNC

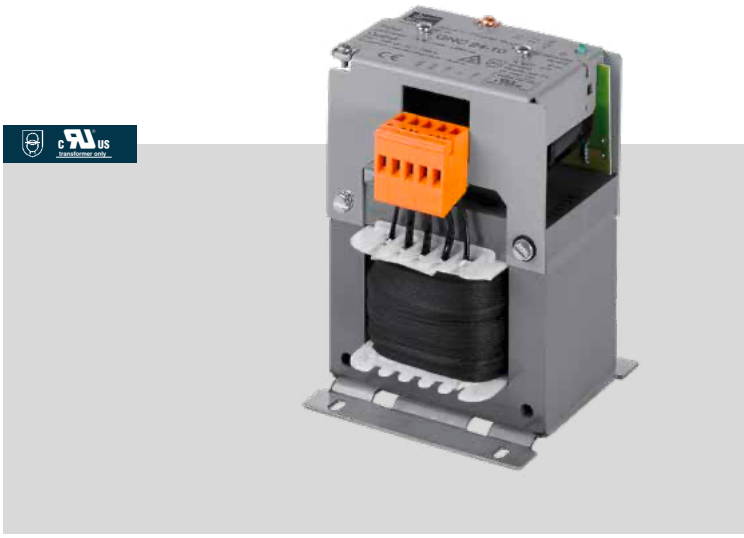

优势
- 对脉冲电压和峰值电压无感应
- 高抗过载性
- DC OK 信号装置 通过 LED
- 输出端电容布线
- 良好的防腐蚀和通过真空浸透 确保较小的噪声
- 输出端布线使用 MKT 电容
- 变阻器保护布线
- 接线端子触摸保护 ，符合 UVV BGV A3 要求
- GNC 24-2,5 以内为螺栓和支撑轨安装使用组合式支撑板

应用
- 坚固耐用的直流电源适用恶劣的工业环境

技术参数
- 输入额定电压 230 和 400 Vac
- 输出额定电压 24 Vdc
- 输出额定电流 2,5 - 15 A
- 余波 ⩽3 %
- 环境温度 +60 ° C
- 防护等级 IP 00

产品名称 订货号	输入电压 Vac	输出电压 Vdc	输出电流 A	宽度/高度/深度 mm
GNC 24-2,5	230/400	24	2,5	76/140/84
GNC 24-5	230/400	24	5	103/160/105
GNC 24-7,5	230/400	24	7,5	112/173/120
GNC 24-10	230/400	24	10	121/173/120
GNC 24-15	230/400	24	15	112/200/90

 其他规格可根据要求提供

三相非稳压直流电源
DNC

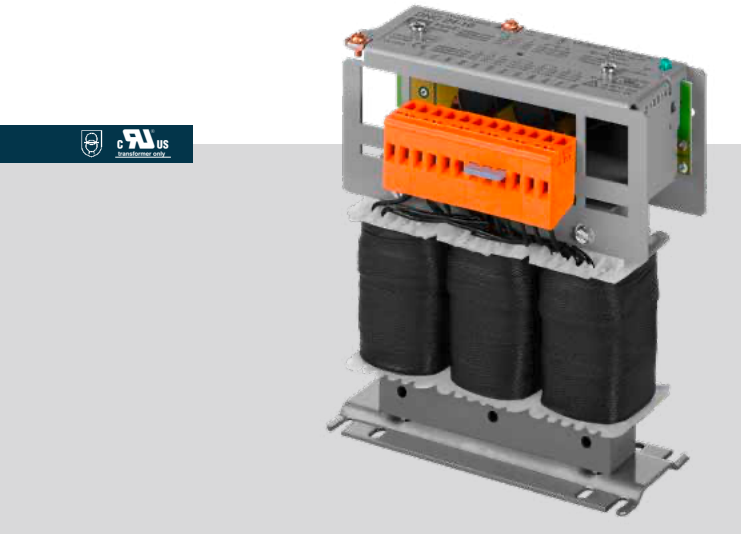

优势
- 对脉冲电压和峰值电压无感应
- 高抗过载性
- DC OK 信号装置 通过 LED
- 输出端电容布线
- 良好的防腐蚀和通过真空浸透 确保较小的噪声
- 输出端布线使用 MKT 电容
- 变阻器保护布线
- 接线端子触摸保护 ， 符合 UVV BGV A3 要求

应用
- 坚固耐用的直流电源适用恶劣的工业环境

技术参数
- 通用输入额定电压
- 输出额定电压 24 Vdc
- 输出额定电流 96 - 1200 W
- 余波 ⩽2 %
- 环境温度 +60 ° C
- 防护等级 IP 00

产品名称 订货号	输入电压 Vac	输出电压 Vdc	输出电流 A	宽度/高度/深度 mm
DNC 24-15 C	3x219/230/241/ 380/400/420	24	15	165/190/164
DNC 24-30 C	3x219/230/241/ 380/400/420	24	30	175/225/216
DNC 24-50 C	3x219/230/241/ 380/400/420	24	50	225/297/266

概述
电网扼流圈

了解我们的整个
标准产品系列

类型	额定输入电压	短路电压 (uk)	额定电流 (A)																	
NKE	230 / 400 V	4 %	2	4	6		10	16	20	25			40		50	63				
LR3-AD	3 x 400 V	4 %		4	6	8	10	16	20	25	30	35	40	45	50	63		80		
LR3-AE	3 x 400 V	4 %*														63		80		100

类型	额定输入电压	短路电压 (uk)	额定电流 (A)																	
NKE	230 / 400 V	4 %																		
LR3-AD	3 x 400 V	4 %																		
LR3-AE	3 x 400 V	4 %*		125	160		200	250		315	400	500	630	710		900				

* 其他阻抗可按要求提供

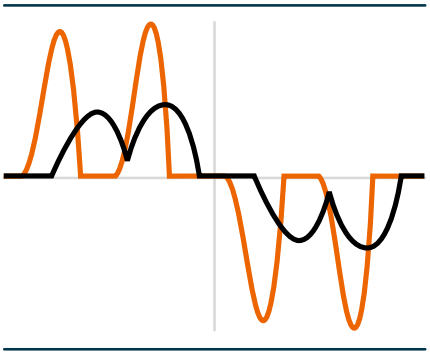

带有三相电抗器
不带三相电抗器

进线电抗器，单相
NKE

优势
- 作为电源扼流圈、整流扼流圈或 PFC 扼流圈使用
- 电力谐波阻尼
- 启动电流限制
- 延长用户产品的使用寿命
- 波度小
- 通过真空浸透达到绝佳的防腐与低噪性能
- 电源干扰桥接
- 峰值电流限制

应用
- 进线电抗器用于将电源污染最小化，降低直流连接电容中的无功功率和充电电流，并提高功率因数。

技术参数
- 测量电压 230 或 400 Vac
- 测量电流 2 - 63 A
- 电感 0,49 - 25,50 mH
- 绝缘材料级 B
- 环境温度 -10 ° C 至 +40 ° C
- 防护等级 IP 00

产品名称 订货号	额定电压 Vac	额定电流 A	电感 mH	宽度/高度/深度 mm
NKE 2/25,50	400	2	25,50	60/70/70
NKE 4/7,33	230	4	7,33	60/70/70
NKE 4/12,75	400	4	12,75	60/70/70
NKE 6/4,88	230	6	4,88	60/70/70
NKE 6/8,50	400	6	8,50	84/95/80
NKE 10/2,93	230	10	2,93	84/95/80
NKE 10/5,10	400	10	5,10	84/96/80
NKE 16/1,83	230	16	1,83	84/96/80
NKE 16/3,19	400	16	3,19	96/110/90
NKE 20/1,47	230	20	1,47	84/98/87
NKE 20/2,55	400	20	2,55	120/130/110
NKE 25/1,17	230	25	1,17	84/98/87
NKE 25/2,04	400	25	2,04	120/130/110
NKE 40/0,73	230	40	0,73	120/130/110
NKE 40/1,28	400	40	1,28	120/130/110
NKE 50/0,59	230	50	0,59	120/130/110
NKE 63/0,49	230	63	0,49	120/160/92

进线电抗器，三相
LR3-A

产品名称 订货号	额定电压 Vac	额定电流 A	电感 mH	宽度/高度/深度 mm
LR3-AD080-404-0	3x400	3x80	0,37	210/240/125
LR3-AE080-404-0	3x400	3x80	0,37	300/209/140
LR3-AE100-404-0	3x400	3x100	0,30	308/198/168
LR3-AE125-404-0	3x400	3x125	0,24	405/182/189
LR3-AE160-404-0	3x400	3x160	0,18	420/190/175
LR3-AE200-404-0	3x400	3x200	0,14	480/200/201
LR3-AE250-404-0	3x400	3x250	0,12	480/209/220
LR3-AE315-404-0	3x400	3x315	0,09	480/262/236
LR3-AE400-404-0	3x400	3x400	0,07	480/260/250
LR3-AE500-404-0	3x400	3x500	0,06	480/211/260
LR3-AE630-404-0	3x400	3x630	0,05	500/251/283
LR3-AE710-404-0	3x400	3x710	0,04	586/294/283
LR3-AE900-404-0	3x400	3x900	0,03	586/317/308

优势

- 作为电源扼流圈、整流扼流圈或 PFC 扼流圈使用
- 确保至达电源的短路电压为4 %
- 电力谐波阻尼
- 启动电流限制
- 延长用户产品的使用寿命
- 波度小
- 电源干扰桥接
- 峰值电流限制
- 通过真空浸透达到绝佳的防腐与低噪性能
- AD & AE 型号带有UL检测标志

应用

- 进线电抗器用于将电源污染最小化，降低直流连接电容中的无功功率和充电电流，并提高功率因数。

技术参数

- 测量电压 3 x 400 Vac
- 短路电压 (uK) 4 % (也有 3%、5% 规格)
- 测量电流 3 x 4 - 3 x 900 A
- 电感 7,350 - 0,024 mH
- 缘材料级 H
- 环境温度 +40 ° C
- 防护等级 IP 00

产品名称 订货号	额定电压 Vac	额定电流 A	电感 mH	宽度/高度/深度 mm
LR3-AD004-404-0	3x400	3x4	7,35	96/117/56
LR3-AD006-404-0	3x400	3x6	4,90	96/117/69
LR3-AD008-404-0	3x400	3x8	3,68	120/137/85
LR3-AD010-404-0	3x400	3x10	2,94	120/137/85
LR3-AD016-404-0	3x400	3x16	1,84	150/165/95
LR3-AD020-404-0	3x400	3x20	1,47	150/165/95
LR3-AD025-404-0	3x400	3x25	1,18	155/165/110
LR3-AD030-404-0	3x400	3x30	0,98	155/170/110
LR3-AD035-404-0	3x400	3x35	0,84	155/170/110
LR3-AD040-404-0	3x400	3x40	0,73	185/198/102
LR3-AD045-404-0	3x400	3x45	0,65	185/198/112
LR3-AD050-404-0	3x400	3x50	0,59	185/198/112
LR3-AD063-404-0	3x400	3x63	0,47	210/235/117
LR3-AE063-404-0	3x400	3x63	0,47	300/205/135

其他功率等级和电压可根据要求提供

LR3-AE的COV盖板组
COV

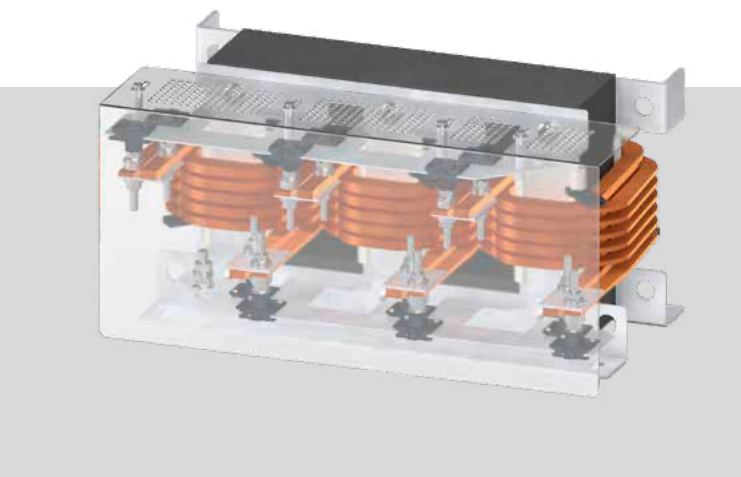

优势
- 易于组装
- 不需要太多的额外努力就能实现接触保护
- 不需要额外的盖子

应用
- 用于 LR3-AE 系列的盖板套件，用于生产意外接触保护

技术参数
- 用于LR3-AE系列的盖板组，创建一个触摸防护装置

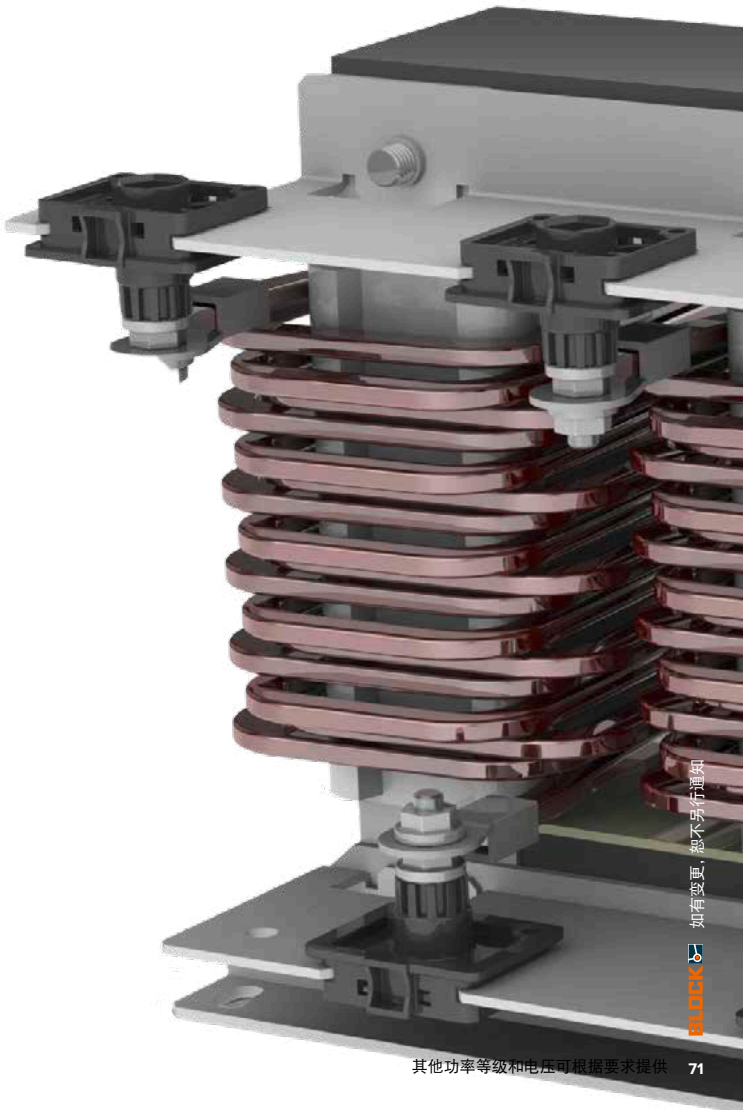

产品名称 订货号	宽度/高度/ 深度 mm	分配
COV 300x200x108	300/200/108	LR3-AE063-404-0, LR3-AE080-404-0, LR3-AE100-404-0
COV 425x185x108	425/185/108	LR3-AE125-404-0, LR3-AE160-404-0
COV 480x200x108	480/200/108	LR3-AE200-404-0, LR3-AE250-404-0
COV 480x265x108	480/265/108	LR3-AE315-404-0, LR3-AE400-404-0
COV 510x235x120	510/235/120	LR3-AE500-404-0
COV 510x260x120	510/260/120	LR3-AE630-404-0
COV 586x275x120	586/275/120	LR3-AE710-404-0, LR3-AE900-404-0

概述
RFI滤波器

了解我们的整个
标准产品系列

AC 3 相 + N	AC 3 相			AC 单相			
HLV110	HLD110	HLD103	HFD156	HLE 110	HFE104	HFE156	
HF	HF	HF	HF	HF	HF	HF	低频干扰（=LF）或高频（=HF）
					•		泄漏电流低
			•			•	泄漏电流降低
							IT 电源
•	•	•	•	•	•	•	电子设备
•	•	•	•	•	•	•	常规要求
•	•	•	•	•	•	•	系统工程，干扰小
•	•	•		•			系统工程，结构复杂
•	•	•		•			变频器，马达电缆长
•	•	•	•	•		•	变频器，马达电缆短
•	•	•		•			多个变频器
							电源反馈

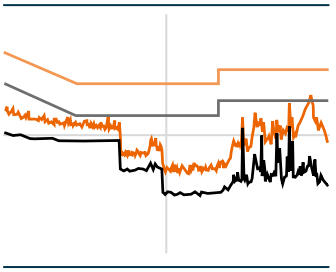

传导发射

— 最高限值

— 平均限值

— 最高测量值梯度

— 平均测量值梯度

谐波滤波器
HF1K

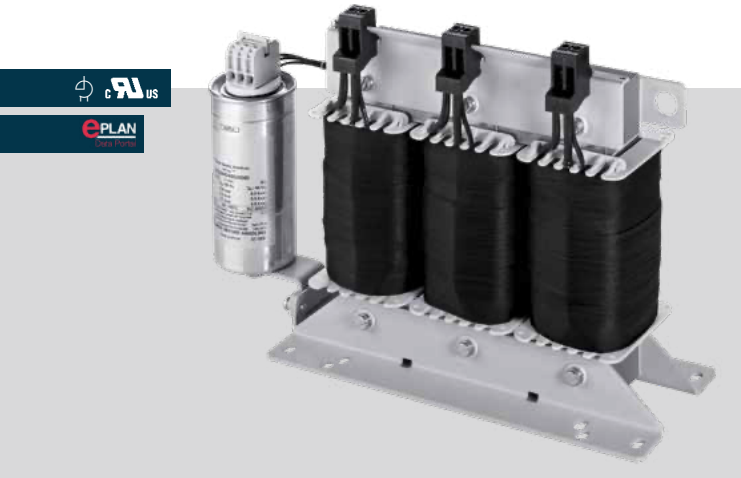

优势
- 针对带非稳压 B6U 二极管整流器的设备的电源正玄电流消耗
- 符合 EN 61000-3-2, EN 61000-3-12
- 遵守 IEEE 519,D-A-CH-CZ 情况下支持
- Cos(phi)>0,95 在额定电流情况下
- 对于 4% uK 来说电源扼流圈几乎没有中间回路电压降
- 带最小电容空载无效功率的谐波滤波器
- 良好的防腐蚀和通过真空浸透 确保较小的噪声
- 可在 50 - 60 Hz 之间运行
- HF1K 作为适用多个变频器的中央蜂鸣过滤器

应用
- 谐波滤波器模块用于确保正玄电源电流，降低电源上波动电流，提高系统使用寿命和系统可靠性及实现诸如 IEEE 519, TEC 61000-3-2, IEC 61000-3-12 的

技术参数
- 测量电压 3 x 440 Vac
- 测量电流 3 x 10 - 3 x 145 A
- THD-I <8 % 标称模式下
- 负载的额定功率 5,5 - 90 kW
- 绝缘材料级 H
- 环境温度 -10 ° C 至 +45 ° C
- 防护等级 IP 00

产品名称 订货号	测量电压 Vac	电压范围 Vac	额定电流 A	宽度/高度/深度 mm
HF1K 7-400	3x400	360 - 440	3x10	375/235/125
HF1K 13-400	3x400	360 - 440	3x19	440/276/158
HF1K 18-400	3x400	360 - 440	3x26	440/275/171
HF1K 24-400	3x400	360 - 440	3x35	485/308/163
HF1K 30-400	3x400	360 - 440	3x44	545/355/163
HF1K 50-400	3x400	360 - 440	3x73	545/315/222
HF1K 70-400	3x400	360 - 440	3x102	685/420/272
HF1K 100-400	3x400	360 - 440	3x145	685/426/300

无线干扰抑制滤波器，单相，放电电流低
HFE 104

优势
- 适用一般需求
- 放电电流低
- 单级过滤方案
- 抵抗经线路传导的干扰源有效滤波效应
- 连接负载抗干扰能力的提升

应用
- 无线干扰抑制滤波器适用电源端电源供给和电气设备的干扰抑制

技术参数
- 测量电压 230 Vac
- 电压范围 0 - 250 Vac
- 测量电流 1 - 65 A
- 放电电流 0,37 mA
- 防护等级 IP 00
- 扁插接口 6,3 x 0,8 mm (1 - 20 A)

产品名称 订货号	测量电压 Vac	电压范围 Vac	额定电流 A	宽度/高度/深度 mm
HFE 104-230/1	230	0 - 250	1	45/29/75,5
HFE 104-230/3	230	0 - 250	3	51/29/88,5
HFE 104-230/6	230	0 - 250	6	51/29/88,5
HFE 104-230/10	230	0 - 250	10	51/39/88,5
HFE 104-230/20	230	0 - 250	20	84/38/124,5
HFE 104-230/65	230	0 - 250	65	100/60/180

无线干扰抑制滤波器，单相
HFE 156

优势
- 适用一般需求
- 单级过滤方案
- 抵抗经线路传导的干扰源有效滤波效应
- 连接负载抗干扰能力的提升
- 支撑轨固定装置

技术参数
- 测量电压 230 Vac
- 电压范围 0 - 250 Vac
- 测量电流 3 - 16 A
- 放电电流 8 mA
- 环境温度 最大 45° C
- 防护等级 IP 20

应用
- 无线干扰抑制滤波器适用电源端电源供给和电气设备的干扰抑制

产品名称 订货号	测量电压 Vac	电压范围 Vac	额定电流 A	宽度/高度/深度 mm
HFE 156-230/3	230	0 - 250	3	40/85/107,5
HFE 156-230/6	230	0 - 250	6	40/85/107,5
HFE 156-230/10	230	0 - 250	10	40/85/107,5
HFE 156-230/16	230	0 - 250	16	45/110/127,5

其他功率等级和电压可根据要求提供

无线干扰抑制滤波器，单相
HLE 110

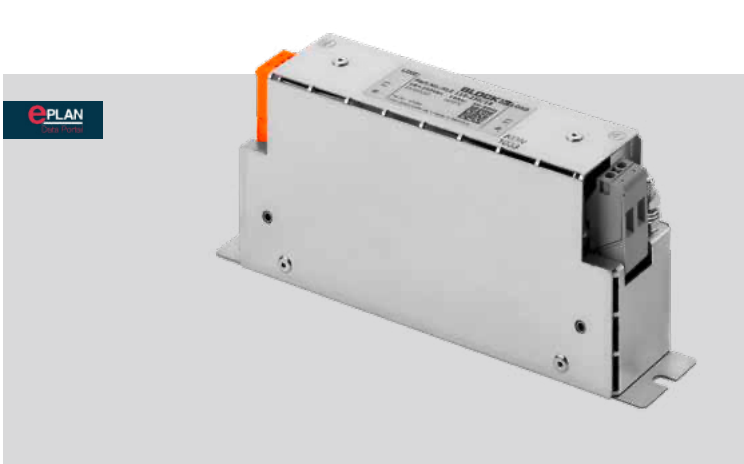

优势
- 适用较高要求
- 单级过滤方案
- 抵抗经线路传导的干扰源有效滤波效应
- 连接负载抗干扰能力的提升

技术参数
- 测量电压 230 Vac
- 电压范围 0 - 250 Vac
- 测量电流 8 - 30 A
- 放电电流 8,50 mA
- 防护等级 IP 20

应用
- 无线干扰抑制滤波器适用电源端单个设备，变频器的干扰抑制或作为主干扰抑制器

请参见block-china.cn查询更多降低泄露电流系列的产品

产品名称 订货号	测量电压 Vac	电压范围 Vac	额定电流 A	宽度/高度/深度 mm
HLE 110-230/8	230	0 - 250	8	38/75/160
HLE 110-230/12	230	0 - 250	12	38/75/190
HLE 110-230/20	230	0 - 250	20	38/75/190
HLE 110-230/25	230	0 - 250	25	50/95/230
HLE 110-230/30	230	0 - 250	30	50/95/230

无线干扰抑制滤波器，三相
HFD 156

优势
- 适用一般需求
- 单级过滤方案
- 抵抗经线路传导的干扰源有效滤波效应
- 连接负载抗干扰能力的提升
- 支撑轨固定装置

技术参数
- 测量电压 3 x 480 Vac
- 电压范围 3 x 0 - 480
- 测量电流 3 x 3 - 3 x 16 A
- 放电电流 1 mA
- 环境温度 最大 45° C
- 防护等级 IP 20

应用
- 无线干扰抑制滤波器适用电源端电源供给和电气设备的干扰抑制

产品名称 订货号	测量电压 Vac	电压范围 Vac	额定电流 A	宽度/高度/深度 mm
HFD 156-400/3	3x480	3x 0 - 480	3x3	45/110/128
HFD 156-400/6	3x480	3x 0 - 480	3x6	45/110/128
HFD 156-400/10	3x480	3x 0 - 480	3x10	45/110/128
HFD 156-400/12	3x480	3x 0 - 480	3x12	45/140/147
HFD 156-400/16	3x480	3x 0 - 480	3x16	45/140/147

无线干扰抑制滤波器，三相
HLD 110

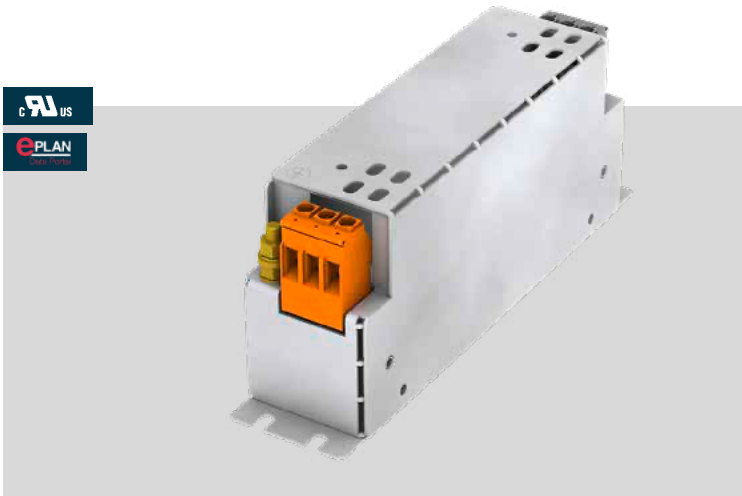

优势
- 适用较高要求
- 单级过滤方案
- 抵抗经线路传导的干扰源有效滤波效应
- 连接负载抗干扰能力的提升

技术参数
- 测量电压 3 x 480 Vac
- 电压范围 3 x 0 - 520 Vac
- 测量电流 3 x 8 - 3 x 250 A
- 放电电流 20 - 37 mA
- 环境温度 最大 50 ° C
- 防护等级 IP 20

应用
- 无线干扰抑制滤波器适用电源端单个设备，变频器的干扰抑制或作为主干扰抑制器

请参见block-china.cn查询更多降低泄露电流系列的产品

产品名称 订货号	测量电压 Vac	电压范围 Vac	额定电流 A	宽度/高度/深度 mm
HLD 110-500/8	3x480	3x 0 - 520	3x8	45/75/190
HLD 110-500/12	3x480	3x 0 - 520	3x12	45/75/220
HLD 110-500/16	3x480	3x 0 - 528	3x16	45/75/250
HLD 110-500/30	3x480	3x 0 - 520	3x30	55/95/270
HLD 110-500/42	3x480	3x 0 - 520	3x42	55/95/310
HLD 110-500/55	3x480	3x 0 - 520	3x55	85/95/250
HLD 110-500/75	3x480	3x 0 - 520	3x75	85/135/270
HLD 110-500/100	3x480	3x 0 - 520	3x100	95/150/270
HLD 110-500/130	3x480	3x 0 - 520	3x130	95/150/270
HLD 110-500/180	3x480	3x 0 - 520	3x180	130/181/380
HLD 110-500/250	3x480	3x 0 - 520	3x250	155/220/450

无线干扰抑制滤波器，三相
HLD 103

优势
- 适用较高要求
- 单级过滤方案
- 抵抗经线路传导的干扰源有效滤波效应
- 连接负载抗干扰能力的提升

技术参数
- 测量电压 3 x 480 Vac
- 电压范围 3 x 0 - 528 Vac
- 测量电流 3 x 270 - 3 x 1800 A
- 放电电流 60 mA
- 环境温度 最大 50° C
- 防护等级 IP 00

应用
- 无线干扰抑制滤波器适用电源端单个设备，变频器的干扰抑制或作为主干扰抑制器

产品名称 订货号	测量电压 Vac	电压范围 Vac	额定电流 A	宽度/高度/深度 mm
HLD 103-500/270	3x480	3x 0 - 528	3x270	260/100/380
HLD 103-500/400	3x480	3x 0 - 528	3x400	260/100/380
HLD 103-500/750	3x480	3x 0 - 528	3x750	260/110/390
HLD 103-500/1000	3x480	3x 0 - 528	3x1000	280/130/460
HLD 103-500/1800	3x480	3x 0 - 528	3x1800	300/180/560

其他功率等级和电压可根据要求提供

无线干扰抑制滤波器，三相，带中性导体
HLV 110

优势
- 适用较高要求
- 单级过滤方案
- 抵抗经线路传导的干扰源有效滤波效应
- 连接负载抗干扰能力的提升

技术参数
- 测量电压 3 x 480 Vac
- 电压范围 3 x 0 - 520 Vac
- 测量电流 3 x 8 - 3 x 250 A
- 放电电流 19 - 37 mA
- 环境温度 最大 50 ° C
- 防护等级 IP 20

应用
- 无线干扰抑制滤波器适用电源端单个设备，变频器的干扰抑制或作为主干扰抑制器

请参见block-china.cn查询更多降低泄露电流系列的产品

产品名称 订货号	测量电压 Vac	电压范围 Vac	额定电流 A	宽度/高度/深度 mm
HLV 110-500/8	3x480	3x 0 - 520	3x8 A+N	55/75/190
HLV 110-500/12	3x480	3x 0 - 520	3x12 A+N	55/75/220
HLV 110-500/16	3x480	3x 0 - 520	3x16 A+N	55/75/250
HLV 110-500/30	3x480	3x 0 - 520	3x30 A+N	70/95/270
HLV 110-500/42	3x480	3x 0 - 520	3x42 A+N	70/95/310
HLV 110-500/55	3x480	3x 0 - 520	3x55 A+N	100/95/255
HLV 110-500/75	3x480	3x 0 - 520	3x75 A+N	100/150/310
HLV 110-500/100	3x480	3x 0 - 520	3x100 A+N	115/150/375
HLV 110-500/130	3x480	3x 0 - 520	3x130 A+N	115/150/375
HLV 110-500/180	3x480	3x 0 - 520	3x180 A+N	155/180/445
HLV 110-500/250	3x480	3x 0 - 520	3x250 A+N	186/220/525

概述
阻尼模块/正弦滤波器

了解我们的整个
标准产品系列

电机滤波扼流圈　正弦滤波器

类型	分类	电压范围	额定电流（A）											
MR3	电机滤波扼流圈	0 - 690 Vac	2,5	4	6	8	10	13	18	24	30	37	42	48
SFB	正弦滤波器	0 - 520 Vac		4			10		16,5	23,5	32	37		48
SF4	全级正弦滤波器	0 - 500 Vac			6			13		24				46

类型	分类	电压范围												
MR3	电机滤波扼流圈	0 - 690 Vac	61											
SFB	正弦滤波器	0 - 520 Vac	61		72	90		115	150		180	250		480
SF4	全级正弦滤波器	0 - 500 Vac		65			110			165				

电机电抗器
MR3

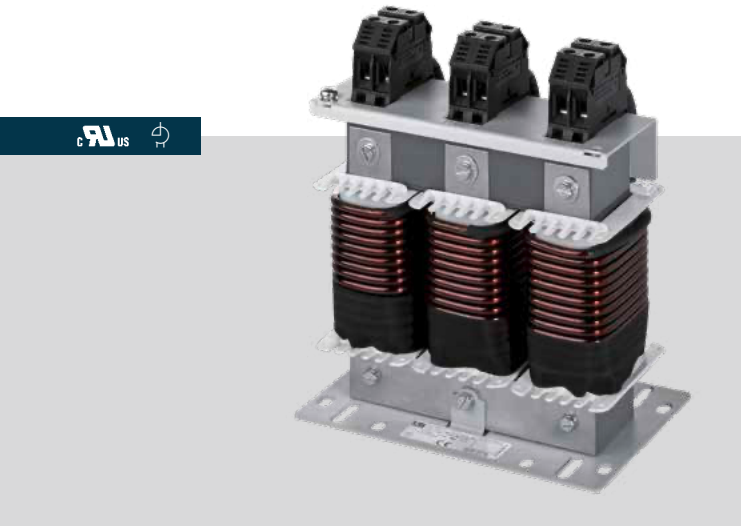

优势
- 较高的边缘陡度阻尼
- 较高的变频器转换/时钟脉冲频率阻尼
- 减少电流泄露
- 屏蔽电缆长度可加长
- 高效
- 通过真空浸透达到绝佳的防腐与低噪性能

技术参数
- 测量电压 3 x 400 Vac
- 测量电流 3 x 2,5 - 61 A
- 适用电机额定功率 0,75 - 30 kW
- 适用脉冲频率 3 至 8 kHz
- 测量频率 0 至 50 Hz
- 电感 2,55 - 0,10 mH
- 绝缘材料级 B
- 环境温度 最大 40° C
- 防护等级 IP 00

应用
- 电机扼流圈用于限制对电机绝缘产生影响的电压峰值（dv/dt）。

产品名称 订货号	测量电压 Vac	电压范围 Vac	额定电流 A	宽度/高度/深度 mm
MR3 400/2,5	3x400	3x 0 - 690	3x2,5	78/102/63
MR3 400/4	3x400	3x 0 - 690	3x4	78/102/63
MR3 400/6	3x400	3x 0 - 690	3x6	95/116/60
MR3 400/8	3x400	3x 0 - 690	3x8	95/116/60
MR3 400/10	3x400	3x 0 - 690	3x10	120/142/85
MR3 400/13	3x400	3x 0 - 690	3x13	120/142/85
MR3 400/18	3x400	3x 0 - 690	3x18	120/142/95
MR3 400/24	3x400	3x 0 - 690	3x24	120/142/95
MR3 400/30	3x400	3x 0 - 690	3x30	155/171/95
MR3 400/37	3x400	3x 0 - 690	3x37	155/171/95
MR3 400/42	3x400	3x 0 - 690	3x42	155/171/110
MR3 400/48	3x400	3x 0 - 690	3x48	185/212/102
MR3 400/61	3x400	3x 0 - 690	3x61	185/209/112

正弦滤波器
SFB

优势
- 防止电机过压
- 线缆长度可加长
- 减少电机噪声
- 减少线缆和电场的干扰发出
- 降低电机损耗
- 良好的防腐蚀和通过真空浸透 确保较小的噪声

技术参数
- 测量电压 3 x 400 Vac
- 测量电流 3 x 4 - 480 A
- 适用电机额定功率 1,5 - 260 kW
- 适用脉冲频率 4 至 8 kHz
- 测量频率 0 至 150 Hz
- 绝缘材料级 H
- 环境温度 最大 40 ° C
- 防护等级 IP 00

应用
- 正弦滤波器用于桥接共模干扰（差模）

产品名称 订货号	测量电压 Vac	电压范围 Vac	额定电流 A	宽度/高度/深度 mm
SFB 400/4	3x440	0 - 520	3x4	105/160/155
SFB 400/10	3x440	0 - 520	3x10	120/160/155
SFB 400/16,5	3x440	0 - 520	3x16,5	160/195/190
SFB 400/23,5	3x400	0 - 520	3x23,5	190/280/240
SFB 400/32	3x400	0 - 520	3x32	200/280/240
SFB 400/37	3x400	0 - 520	3x37	210/280/240
SFB 400/48	3x400	0 - 520	3x48	220/280/240
SFB-N 400/61	3x400	0 - 520	3x61	228/315/300
SFB-N 400/72	3x400	0 - 520	3x72	250/320/300
SFB-N 400/90	3x400	0 - 520	3x90	270/320/300
SFB 400/115	3x400	0 - 520	3x115	220/420/360
SFB 400/150	3x400	0 - 520	3x150	225/422/360
SFB 400/180	3x400	0 - 520	3x180	235/444/360
SFB 400/250	3x400	0 - 520	3x250	400/450/500
SFB 400/480	3x400	0 - 520	3x480	647/450/540

其他功率等级和电压可根据要求提供

全级正弦滤波器
SF4

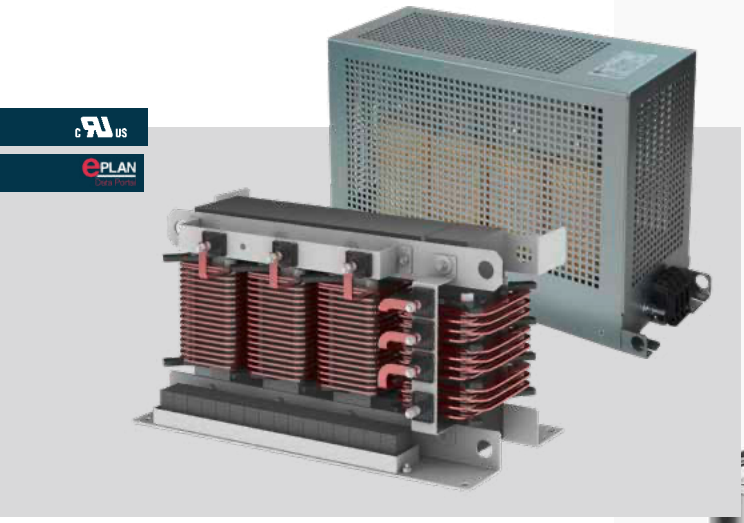

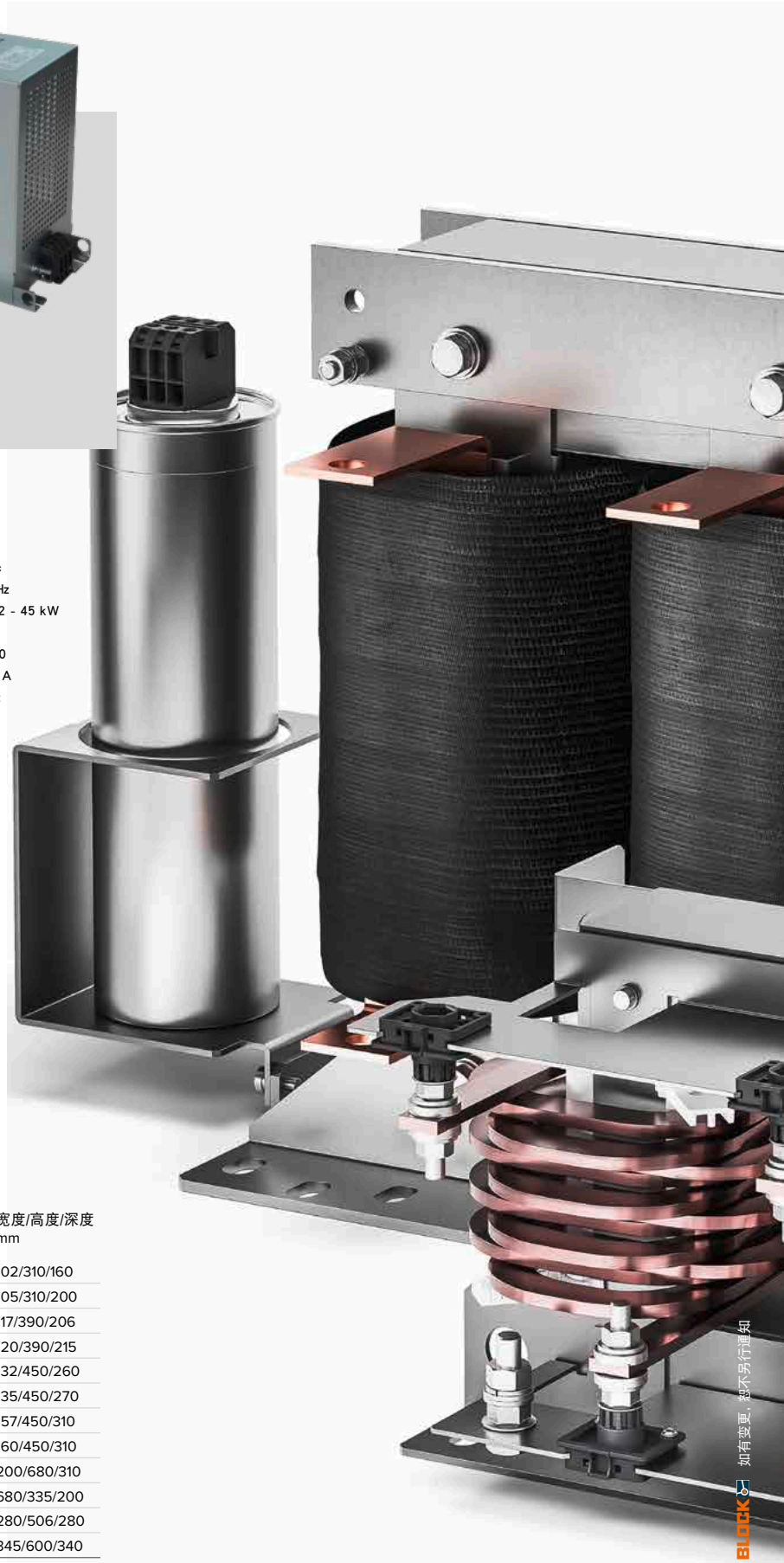

优势
- 改善驱动系统的总效果
- 可使用无屏蔽电机导线
- 改善导线和发射的干扰发射（150 kHz - 300 MHz
- 明显降低导电电流
- 消除轴承电流
- 提高电机的使用寿命

技术参数
- 测量电压 3 x 500 Vac
- 适用脉冲频率 ≥ 4 kHz
- 适用电机额定功率 2,2 - 45 kW
- 环境温度最大50 ℃
- 防护等级 IP 00 / IP 20
- 测量电流 3 x 6 - 165 A
- 测量频率 5 至 150 Hz
- 绝缘材料级 H

应用
- 用于抑制差模干扰和共模干扰的正弦滤波器。设计用于带DC链路连接器(+Vg/+Ug)的逆变器，可处理连续PWM。

产品名称 订货号	测量电压 Vac	电压范围 Vac	额定电流 A	宽度/高度/深度 mm
SF4-CD006-500-0	3x500	0 - 500	3x6	102/310/160
SF4-CD006-500-2	3x500	0 - 500	3x6	105/310/200
SF4-CD013-500-0	3x500	0 - 500	3x13	117/390/206
SF4-CD013-500-2	3x500	0 - 500	3x13	120/390/215
SF4-CD024-500-0	3x500	0 - 500	3x24	132/450/260
SF4-CD024-500-2	3x500	0 - 500	3x24	135/450/270
SF4-CE046-500-0	3x500	0 - 500	3x46	157/450/310
SF4-CE046-500-2	3x500	0 - 500	3x46	160/450/310
SF4-CE065-500-0	3x500	0 - 500	3x65	200/680/310
SF4-CE065-500-2	3x500	0 - 500	3x65	680/335/200
SF4-CE110-500-0	3x500	0 - 500	3x110	280/506/280
SF4-CE165-500-0	3x500	0 - 500	3x165	345/600/340

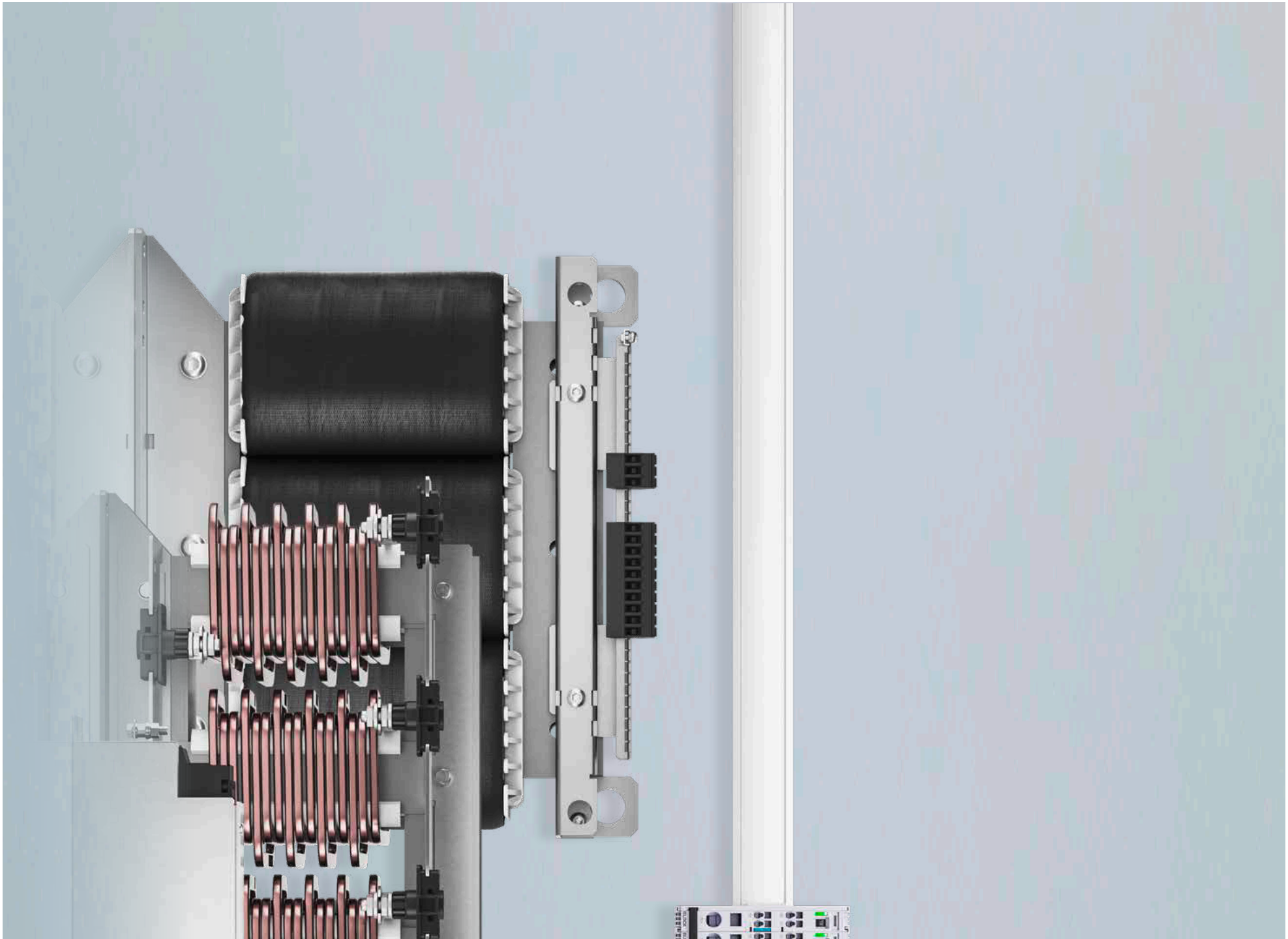

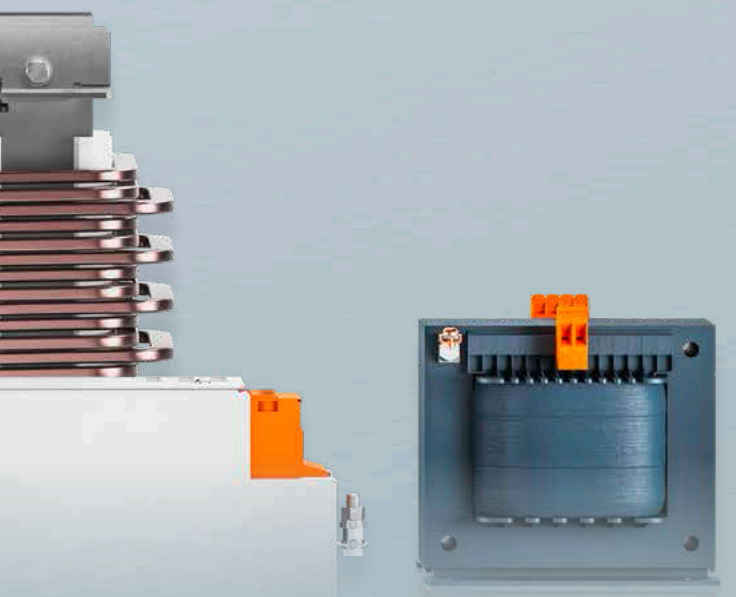

BLOCKLAB
EMC 服务

了解我们的整个
服务系列

我们的所有产品（例如：变压器、电抗器、电源设备以及无线电干扰抑制滤波器）在开发和生产时均充分考虑了客户和市场的需求。 在任何需要可靠电源接口的地方，您都能发现我们的产品。 我们经过认证的 EMC 测试实验室为一个独立的业务部门。 该实验室专注于对行业标准领域内的资本货物生产行业提供EMC服务。

- 咨询、行业贡献、干扰抑制
- 从开发伊始即介入
- 依据 DIN EN ISO/IEC 17025 认证
- EMC 干扰抑制元件
- DIN EN ISO 9001 认证
- 移动 EMC 设备

BLOCKLAB

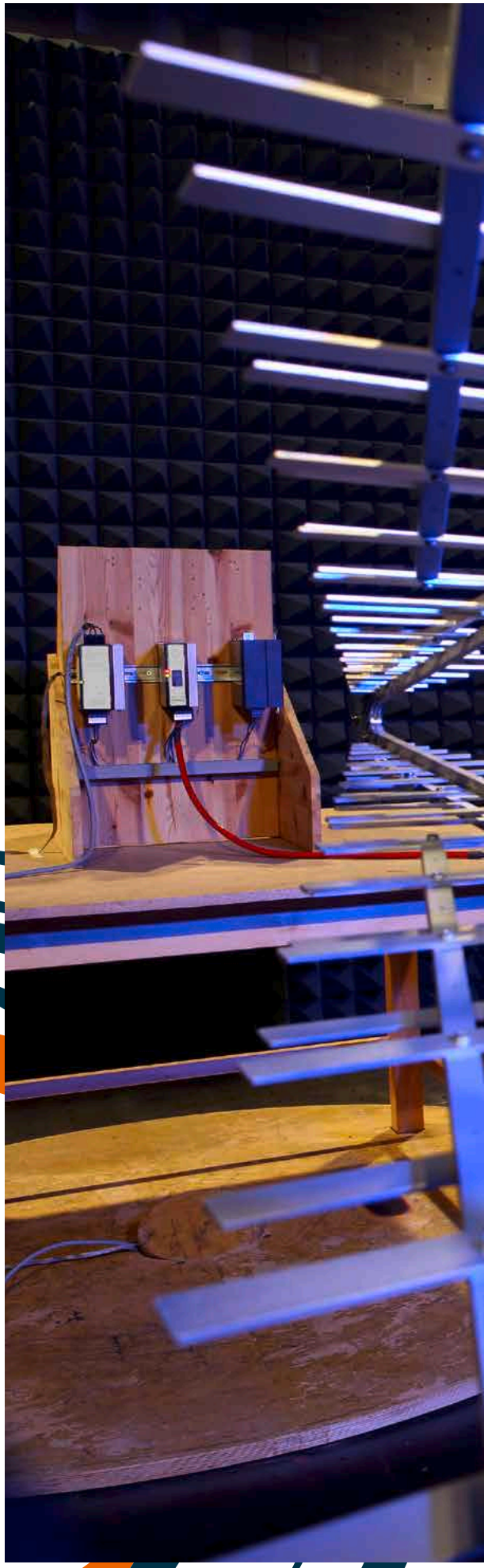

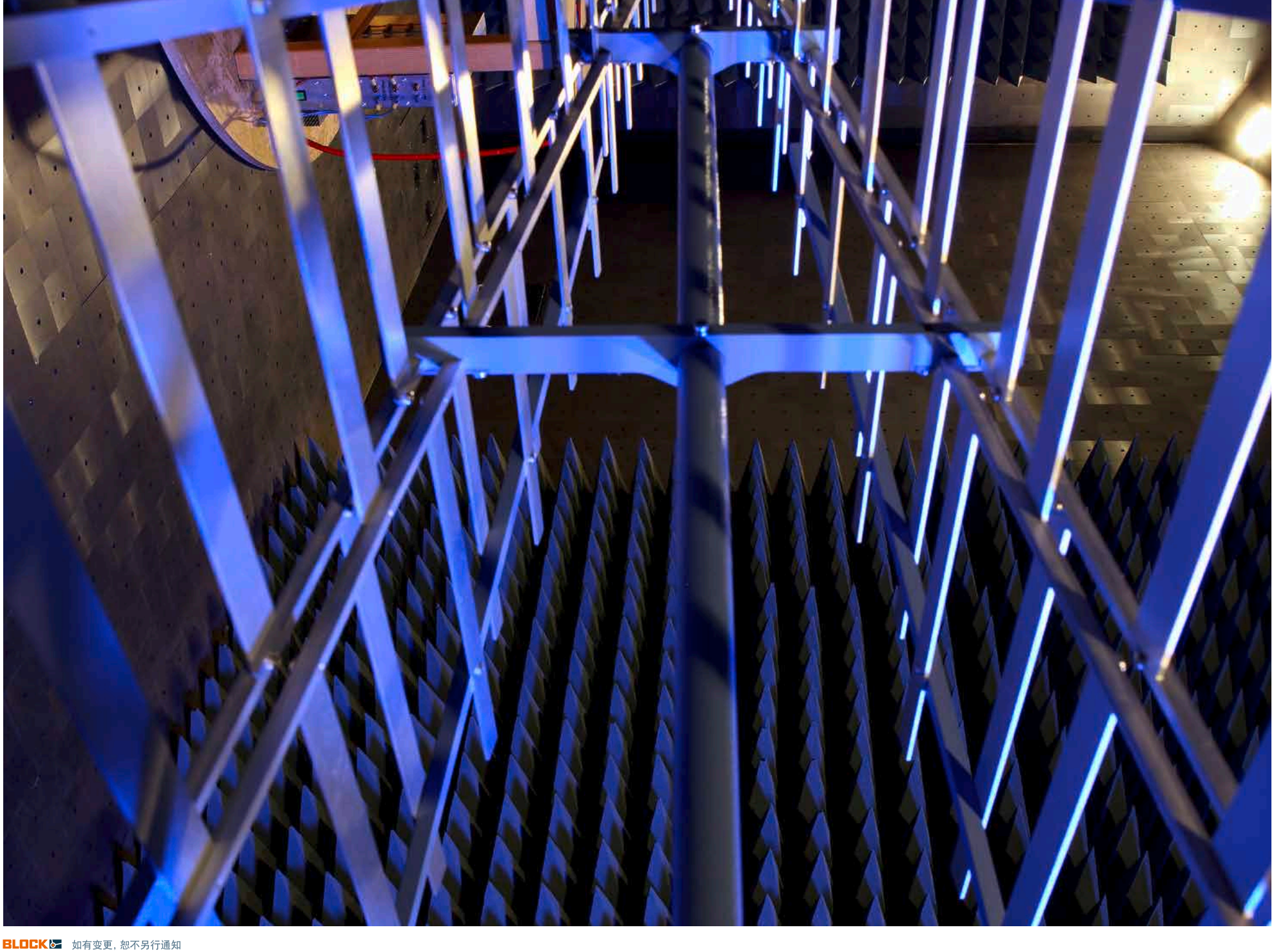

BLOCK
模拟技术

taid是BLOCK的专有计算系统，可实现感应线圈产品的磁性、电气和热分析计算和度量。BLOCK鉴于此开发出了计算算法，可让客户从我们独有的理论专业知识和先进技术中获益。

PLECS 使我们能模拟产品在电路中的电气行为。所用型号仅在BLOCK有售。

COMSOL Multiphysics是软件程序，用于模拟物理过程。该程序基于有限元法(FEM)。COMSOL可让我们计算特殊开发、特定现象以及电、磁、热、流动和静态模拟。

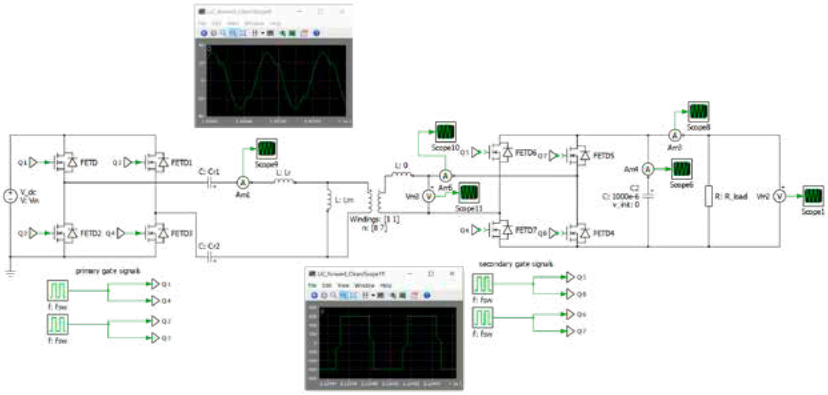

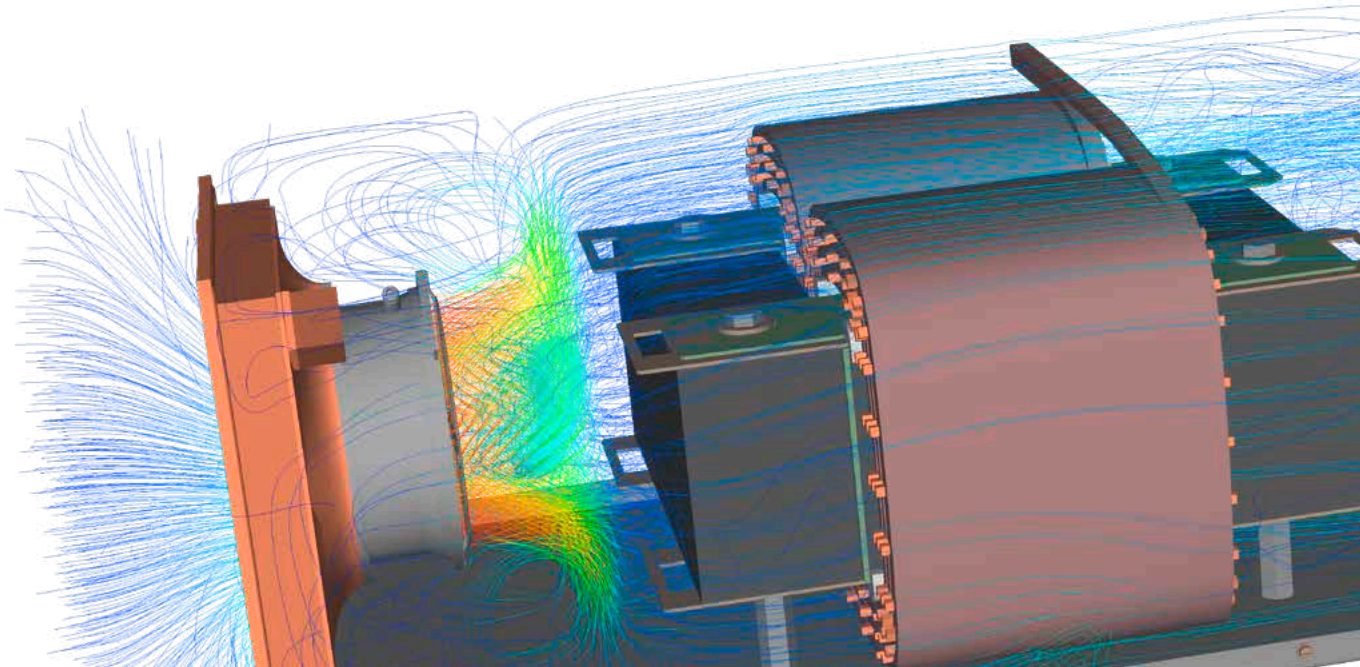

我们的
服务

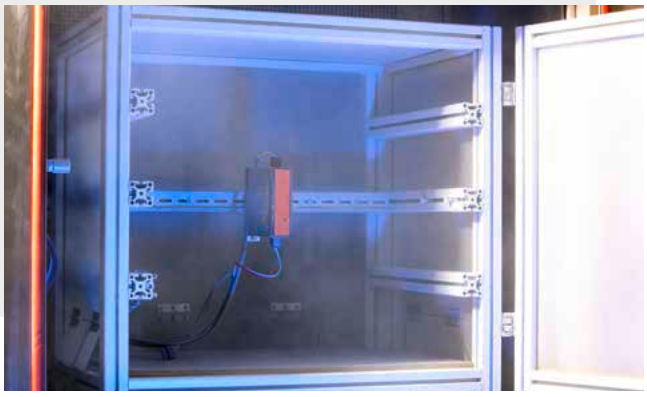

BLOCK 有多年的设计工程经验，与其客户形成了良好的合作伙伴关系，在环境及运行负载的限制条件下，可提供 高可靠性的多种产品，在产品创建过程的每个阶段，我们将全程为您提供服务，帮助您选择合适的试用产品，甚至进行内嵌于过程中的可靠性测试。

- EMC 服务
- 气候测试
- 冲击振动测试
- 局部放电测量
- RoHS 筛选

冲击和振动

DUT 的最大重量可达 350 kg
正弦扫频、冲击和随机

- 最大峰值-力：22,2 kN
- 最大加速度：
  正弦 40 g (60 g 直方向)
- 冲击（半正弦：150 g
- 随机 (RMS)：30 g
- 最大速度 2 m/sn

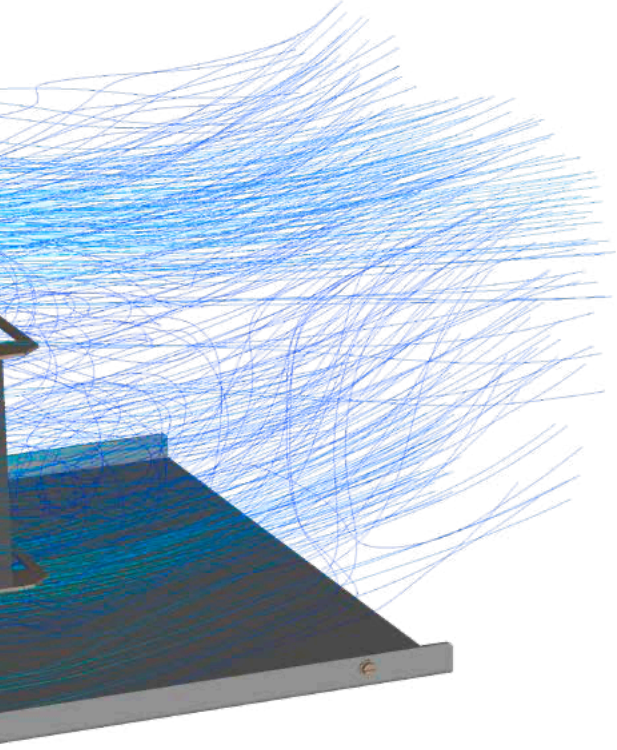

BLOCK液体冷却
测试站

采用目前的测试站，可以重新满足冷却电路最多样的挑战。因此，我们的产品可以进行最优适配，以适于相关应用。

热模拟

- 温度范围: -80 °C – +180 °C
- 湿度: 0 % – 100 %

3D X 射线分析

概述
针对所有类型

BLOCK每年开
发数千种产品

**我们将为
您开发哪一种?**

GENERAL TERMS AND CONDITIONS
OF SALE AND DELIVERY

1. General

1.1 These General Terms and Conditions of Sale and Delivery of BLOCK Transformatoren-Elektronik GmbH, Max-Planck-Strasse 36-46, 27283 Verden (hereinafter referred to as "Seller"), apply exclusively to companies within the meaning of Section 14 BGB [German Civil Code] i.e. natural persons or legal entities, which, in respect of the purchase of goods, are acting in the performance of their commercial or independent professional activities (hereinafter referred to as "Purchasers").

1.2 These General Terms and Conditions of Sale and Delivery apply exclusively to all contracts concluded between the Seller and the Purchaser for the delivery of goods. Differing terms and conditions of purchase or other differing terms and conditions of the Purchaser shall not apply unless the Seller has expressly acknowledged them in writing. The Seller's silence regarding such differing terms and conditions shall not be deemed in particular to be acknowledgment or consent, and this shall also apply to future contracts.

1.3 The General Terms and Conditions of Sale and Delivery shall also apply to all future deliveries and services to the Purchaser until the Seller's new General Terms and Conditions of Sale and Delivery apply.

2. Quotation, conclusion of contracts, scope of delivery

2.1 The Seller's quotations are subject to change and are not binding. The Seller reserves the right to make insignificant deviations or deviations due to technical progress in the design, execution and performance of the products compared with any catalogue, brochure or Internet information of the Seller. If the Purchaser places a delivery order/purchase order based on quotations subject to change, a contract shall be concluded, also in day-to-day business, by order confirmation or by delivery of the goods. If an order confirmation is provided, this alone shall govern the content of the contract, in particular the scope of delivery and date of delivery.

2.2 Price lists, catalogue or internet prices or prices quoted in offers are subject to change.

2.3 Prices and performance data and other declarations or assurances shall be binding for the Seller only if they have been made or confirmed by the Seller in writing. Price lists, catalogue or internet price quotations or pricing in quotations are subject to change.

2.4 Any documents, drawings, details of weight, samples etc. enclosed with a quotation of the Seller or otherwise forwarded to the Purchaser are only determined approximately. In particular, these are neither a guarantee nor is hereby a procurement risk assumed unless this is expressly indicated in writing as "guaranteed by law" resp. "assumption of the procurement risk". Any reference to standards and similar technical regulations as well shall not indicate a property of the Seller's products unless this is expressly indicated as a "property of the product". Paragraph 2.1, sentence 5, of these General Terms and Conditions of Sale and Delivery (relevance of the order confirmation) remains unaffected by this.

2.5 Partial deliveries are permitted if this can be reasonably expected of the Purchaser. Furthermore, the Seller shall have the right to deviate from the quantity agreed in the contract (excess or short deliveries) to the extent customary in the trade and reasonable for the Purchaser but not more than 5 %.

2.6 Estimates of cost, drawings and other documents provided by the Seller shall remain the Seller's property and copyright. They may not be made accessible to third parties without the Seller's prior written consent.

3. Prices

3.1 Prices are euro prices unless otherwise stated and do not include value added tax. This shall be invoiced separately at the respectively valid rate in accordance with respectively applicable tax provisions.

3.2 If no other agreements have been made, prices are FCA Incoterms 2020, unless otherwise stated Verden/Aller, Max-Planck-Str. 36-46, Germany, excluding packaging and shipping charges, assembly, commissioning and other ancillary costs (e.g. customs duty).

3.3 The minimum order value for articles is € 100.- resp. € 250.- for custom made products. Copper and further metal surcharges are imposed and shown accordingly in the quotation.

4. Terms of payment

4.1 Unless otherwise agreed, all payments shall be made free Seller's payment office at the latest within 30 calendar days of the invoice date without any deduction. The right to deduct discount shall require a separate written agreement. Terms of payment shall be deemed met if the amount is at the Seller's disposal within the term of payment. The Seller shall be free to choose the method of transmission for the invoice. In particular, the Seller shall also have the right to transmit the invoice electronically e.g. by email.

4.2 The Purchaser shall only be entitled to rights of set-off and retention if and insofar as his counterclaims are either in a reciprocal relationship (§ 320 BGB) to the claims asserted by the Seller or are legally established, undisputed or recognized by the Seller. In addition, the Purchaser shall only be authorized to exercise a right of retention to the extent that its counterclaim is based on the same contractual relationship.

4.3 In the event that the Seller is obliged to perform in advance, he may refuse performance if it becomes apparent after conclusion of the contract that his claim to consideration is jeopardized by the Purchaser's inability to perform. The right to refuse performance shall cease to apply if the counter-performance is effected or security is provided for it. The Seller may set a reasonable period of time within which the Purchaser must, at his discretion, provide the counter-performance or security concurrently with the performance. If the deadline expires without success, the Seller may withdraw from the contract. The details are regulated in § 321 BGB.

4.4 The Seller shall have the right to request advance payment.

5. Retention of title

5.1 The Seller shall retain title to the goods (hereinafter referred to as "Goods Subject to Retention of Title") until all claims against the Purchaser, to which the Seller is entitled, have been met. Pledging or assigning Goods Subject to Retention of Title as security shall not be admissible.

5.2 The Purchaser now already assigns to the Seller, by way of precaution, the future claims against its customers arising for it from the resale or rental, without the need for special declarations at a later date, in the event of the admissible resale or rental of the Goods Subject to Retention of Title in the ordinary course of business, until all the Seller's claims are paid back. The assignment shall also cover balance claims resulting from existing current account relationships or from the termination of such relationships of the Purchaser with its customers. If the Goods Subject to Retention of Title are resold or rented together with other items, without a unit price being agreed for the Goods Subject to Retention of Title, the Purchaser shall assign to the Seller, with priority over the remaining claim, that portion of the total price claimed resp. the total rent which corresponds to the value of the Goods Subject to Retention of Title invoiced by the Seller. The Purchaser shall be authorised to collect the assigned claims from the resale or rental until this is revoked. The Purchaser shall not, however, have the right to dispose of the assigned claims in another way e.g. by assignment. At the Seller's request, the Purchaser shall notify the customer of the assignment and shall deliver the documents required e.g. invoices to assert the Seller's rights against the customer to the Seller and shall provide the required information. All costs of collection and any intervention shall be borne by the Purchaser.

5.3 If the Purchaser processes the Goods Subject to Retention of Title, transforms them or combines them with other items, they shall be processed, transformed or combined for the Seller. The Seller shall become direct owner of the article produced by processing, transformation or combination. If this is not possible for legal reasons, the Seller and the Purchaser agree that the Seller shall become the owner of the new article at all times during processing, transformation or combination. The Purchaser shall keep the new article for the Seller with the due diligence of prudent commercial judgment. Articles created from processing, transformation or combination shall be deemed Goods Subject to Retention of Title. Where an item is processed, transformed or combined with other items that do not belong to the Seller, the Seller shall have co-ownership of the new article in the amount of the portion resulting from the ratio of the value of the processed, transformed or combined Goods Subject to Retention of Title to the new article. In the event of the sale or rental of the new article, the Purchaser herewith assigns to the Seller its claim arising from the sale or rental against its customer with all ancillary rights by way of precaution, without the need for subsequent special declarations. The assignment shall only apply, however, in the amount which corresponds to the value of the processed, transformed or combined Goods Subject to Retention of Title invoiced by the Seller. The portion of the claim assigned to the Seller shall take precedence over the remaining claim.

5.4 The Purchaser shall be obliged to treat the Goods Subject to Retention of Title with care at all times and to insure them at its own expense, in particular against fire and water damage and theft.

5.5 If the value of the security exceeds the Seller's claims against the Purchaser arising from the ongoing business relationship in total by more than 20%, the Seller shall be obliged, at the Purchaser's request, to release securities, to which it is entitled, at its option.

6. Delivery, delivery period, default in delivery, reservation of self-supply, force majeure

6.1 Unless otherwise agreed in an individual case, deliveries shall be made on the basis of FCA Verden/Aller, Max-Planck-Str. 36-46, Germany (Incoterms 2020). If the Purchaser does not inform the Seller in good time prior to the agreed delivery date, at the latest 2 working days in advance, of the method of shipment, forwarding agent etc., the Seller shall have the right itself to commission a forwarding agent, carrier or third party otherwise designated to carry out the shipment at the Purchaser's expense.

6.2 Delivery periods agreed as binding in writing shall commence upon receipt of the order confirmation by the Purchaser but not before all details about the execution of the order have been clarified and all other requirements to be fulfilled by the Purchaser (e.g. provision of necessary documents, authorisations and clearances) are met. The same shall apply to delivery dates. Deliveries shall be admissible before expiry of the delivery period.

6.3 The delivery period shall be deemed met when the goods are consigned to the forwarding agent, carrier or other third party designated to carry out the shipment within the period (FCA Verden/Aller, Max-Planck-Str. 36-46, Germany, in accordance with Incoterms 2020).

6.4 Correct and timely self-supply is reserved. This applies both to products that are traded unchanged or essentially unchanged and to the primary materials, packaging materials, tools and logistical and other services required for production.

6.5 In case of force majeure, the affected party shall be entitled to postpone the fulfilment of its performance obligation accordingly without compensation. „Force Majeure" means the occurrence of an event or circumstance which prevents a party from performing one or more of its obligations under the Contract if and to the extent that the party affected by the impediment proves that: (a) such impediment is beyond its reasonable control; and (b) it was not reasonably foreseeable at the time of the formation of the contract; and (c) the effects of the impediment could not reasonably have been avoided or overcome by the affected party (for example, governmental measures, epidemics, riots, strikes, lockouts, fire, machinery breakdowns, shortages in materials or energy supplies or logistics services and logistics infrastructure, transportation disruptions). The party invoking a case of force majeure is obliged to inform the other party of such circumstances immediately upon becoming aware of them. If a delay in performance due to the aforementioned events is unreasonable for one party, this party is entitled to withdraw from the contract.

6.6 If the Purchaser causes a delay in shipment or delivery of the delivery items, the Seller shall have the right to charge the Purchaser for the additional costs incurred as a result.

6.7 Unless agreed by the parties in individual cases, the scope, type and any taking back of packaging of the goods to be delivered shall be at the Seller's option, taking into account statutory provisions.

7. Passing of risk

7.1 The risk of accidental loss or accidental deterioration of the goods shall pass to the Purchaser upon the delivery item being consigned to the forwarding agent, carrier or third parties otherwise designated to carry out the shipment (FCA Verden/Aller, Max-Planck-Str. 36-46, Germany, pursuant to Incoterms 2020). This shall also apply if partial deliveries are made or the Seller has taken over other services (e.g. shipment or installation).

7.2 If shipment is delayed due to circumstances for which the Purchaser is responsible or the shipment is made at the Purchaser's request at a later date than the agreed delivery date, the risk shall pass to the Purchaser from the date of notification of readiness for shipment for the duration of the delivery.

7.3 Deliveries shall not be insured against theft, breakage, transport and fire damage without specific request by the Purchaser. If the Purchaser requests the conclusion of an insurance policy, this shall be concluded at the Purchaser's expense. The Purchaser shall provide any cooperation required.

8. Claims for defects

8.1 The Purchaser must verify the suitability of the goods for the intended use by carrying out his own inspection.

8.2 The warranty period is 1 year from delivery. The limitation period in the event of a delivery recourse according to §§ 478, 445a, 445b BGB remains unaffected by this provision. Claims for damages based on defects of any kind are not limited by this. The statutory warranty period shall also apply to claims for damages incurred as a result of the Seller being in default of remedying a defect requested by the Purchaser and owed by the Seller.

8.3 The Purchaser is obliged to inspect the goods immediately upon receipt and to report any defects discovered without delay. A period of 7 days shall be deemed immediate unless special circumstances in individual cases make another period appear appropriate. Noncompliance with this duty shall lead to approval of the goods in accordance with § 377 HGB. If there is a suspicion of a not merely insignificant defect with regard to delivered products, the Purchaser is obliged to inform the Seller immediately of the existing suspicions, even if further investigations must be carried out to verify the defect. A breach of this obligation shall result in the Purchaser being liable for damages, unless the Purchaser is not responsible for this breach of obligation.

8.4 Obvious damages sustained during transport or other defects identifiable already at the time of delivery must also be confirmed by the deliverer's signature on the respective transport document when delivery is accepted. The Purchaser shall ensure that a corresponding confirmation is provided.

8.5 In the event that the goods are defective and a notice of defect has been submitted in due form and time, the Purchaser shall be entitled, at the Seller's discretion, to rectification of the defect or a replacement delivery. Under the statutory conditions, the Purchaser is entitled to reduce the purchase price appropriately or to withdraw from the contract. The costs for shipping within the scope of subsequent performance shall be borne by the Seller. However, if the shipping costs increase due to the fact that the goods have been taken to a place other than the place of performance by the Purchaser or the Purchaser's customer, the difference shall be borne by the Purchaser. This also applies accordingly to other costs that the Seller has to bear in the context of subsequent performance.

9. Liability

9.1 Claims for damages of any kind against the Seller and its legal representatives and vicarious agents are excluded, except in cases of intent or gross negligence or breach of a material contractual obligation.

9.2 A material contractual obligation in this sense means any obligation whose fulfillment is essential for the proper execution of the contract and on whose compliance the buyer may regularly rely.

9.3 However, liability shall be limited to compensation for foreseeable damage that is typical for the contract, provided that only simple or gross negligence is involved.

9.4 The above limitations and exclusions of liability do not apply to liability under the Produkthaftungsgesetz [German Product Liability Act] or in cases of injury to life, limb or health.

9.5 If a claim for compensation for damages instead of performance is excluded in accordance with the above provisions, claims for reimbursement of expenses by the Purchaser in accordance with § 284 BGB are also excluded.

9.6 A reversal of the burden of proof does not follow from the above provisions.

10. Prohibition of assignment

The Purchaser may assign claims against the Seller only with the prior written consent of the Seller. This reservation of consent shall not apply to purchase price claims and other pecuniary claims.

11. Delivery of equipment for a trial period

In the case of delivery of equipment for a trial period, the Purchaser shall, unless otherwise agreed, pay the freight charges as well as the costs for packaging and insurance and for any reduction in value that may have occurred. The Purchaser shall also be liable for any loss of or damage to the delivered goods during the trial period. If goods are returned, they must always be in a perfectly cleaned condition and insured for transport at the expense of the Purchaser.

12. Final provisions

12.1 Unless otherwise stated in the Seller's order confirmation, the place of performance for deliveries and payments shall always be the Seller's registered office.

12.2 Amendments to and modifications of the contract between the Purchaser and the Seller shall only be valid when given in writing. This shall also apply to the cancellation of this written form agreement itself. The precedence of an individual agreement - also verbal - pursuant to 305b BGB remains unaffected by this.

12.3 If the Purchaser is located in the EU or the European Economic Area, the following shall apply: The exclusive place of jurisdiction shall be at the Seller's registered office if the Purchaser is a merchant, a legal entity under public law or a special fund under public law or has no general place of jurisdiction in Germany. However, if the Purchaser has its registered office outside the EU and the European Economic Area, the arbitration court of the Hamburg Chamber of Commerce shall have exclusive jurisdiction for all disputes arising from and in connection with the contracts concluded under the application of these General Terms and Conditions and shall make a final decision to the exclusion of recourse to the ordinary courts of law. The defendant is entitled to counterclaim before the arbitration court. The place of arbitration is Hamburg. The language of the proceedings shall be German. The proceedings and, in particular, the taking of evidence shall be conducted in accordance with the Rules of Arbitration of the Hamburg Chamber of Commerce and the rules of Book 10 of the Zivilprozessordnung [German Code of Civil Procedure]. When taking evidence, the arbitral tribunal shall be guided by the customary procedures of German state courts. Procedural principles of common law, such as in particular the submission of documents (so-called document production), shall not apply directly or mutatis mutandis. In corresponding application of § 139 (1) sentence 1 and sentence 2 ZPO, the arbitral tribunal is expressly authorized to discuss the factual and legal aspects of the dispute with the parties and to ask questions where necessary. It is intended to ensure that the parties provide a timely and complete explanation of all relevant facts, in particular to supplement insufficient information on the facts asserted, to identify the evidence and to make the relevant applications. The parties also expressly authorize the arbitral tribunal to submit settlement proposals at any stage of the proceedings. Insofar as one party may have to reimburse the other party for legal fees in connection with the arbitration proceedings, these shall be limited to the costs billable in accordance with the Rechtsanwaltsvergütungsgesetz [German Lawyers' Fees Act].

12.4 The law of the Federal Republic of Germany shall apply, to the exclusion of the UN Sales Convention (CISG).

Status: 12/2023

SUBSIDIARIES

Austria
BLOCK Austria GmbH
c/o BLOCK GmbH
Max-Planck-Str. 36 - 46
27283 Verden (Germany)
Phone: +43 664 1102299
www.block.eu
info.austria@block.eu

Belgium
BLOCK Belgium BV
c/o BLOCK GmbH
Max-Planck-Str. 36 - 46
27283 Verden (Germany)
Phone: +32 1669-6945
www.block.eu
info.belgium@block.eu

China
博洛科电气（昆山）有限公司
BLOCK Electronics (Kunshan) Co., Ltd.
Building West 3, No. 1367,
Juxiang Road,
Zhangpu Town, Kunshan City,
Jiangsu Province 215321,
P.R. China
Phone: +86 512 5798 2966
www.block-china.cn
info@block-china.cn

Denmark
BLOCK Danmark ApS
c/o BLOCK GmbH
Max-Planck-Str. 36 - 46
27283 Verden (Germany)
Phone: +45 3093 13 65
www.block.eu
info.denmark@block.eu

France
BLOCK France SARL
c/o BLOCK GmbH
Max-Planck-Str. 36 - 46
27283 Verden (Germany)
Phone: +33 6 07 53 93 13
www.block-trafo.fr
info@block-trafo.fr

United Kingdom
BLOCK U.K. Limited
c/o BLOCK GmbH
Max-Planck-Str. 36 - 46
27283 Verden (Germany)
Phone: +44 7511 902092
www.blockuk.co.uk
info@blockuk.co.uk

USA
BLOCK USA, Inc.
10632 W. Grand Avenue
Franklin Park, Illinois 60131
Phone: +1 847 260 9050
www.blockusa.com
info@blockusa.com

AGENCIES IN GERMANY

Nord
BLOCK Transformatoren-Elektronik GmbH
Thomas Willamowski
Phone: +49 4231 678-491
thomas.willamowski@block.eu
Zip Code
17000–26759
26910–28999

Großraum Hannover
Kassel
Magdeburg
BLOCK Transformatoren-Elektronik GmbH
Lukas Clasen
Phone: +49 4231 678-399
lukas.clasen@block.eu
Zip Code
29000–32999
34000–34599
37000–37999
38000–39999

NRW Nord
Niedersachsen Südwest
BLOCK Transformatoren-Elektronik GmbH
Andreas Hüttemann
Phone: +49 4231 678-492
andreas.huettemann@block.eu
Zip Code
26760–26909
33000–33999
44000–49999
59000–59829

NRW Süd, Mittelhessen
BLOCK Transformatoren-Elektronik GmbH
Mathias Stracke
Phone: +49 4231 678-490
mathias.stracke@block.eu
Zip Code
34600–35999
36170–36369
40000–43999
50000–53999
57000–58999
59830–59999

Ost
BLOCK Transformatoren-Elektronik GmbH
Daniel Kempf
Phone: +49 4231 678-116
daniel.kempf@block.eu
Zip Code
01000–16999
98000–99000

Rheinland-Pfalz
Südhessen
Saarland
BLOCK Transformatoren-Elektronik GmbH
Jonas Plagge
Phone: +49 4321 678-393
jonas.plagge@block.eu
Zip Code
54180–56899
60000–69999
76710–76899

Nordbayern
Franken
BLOCK Transformatoren-Elektronik GmbH
Stefan Wukitsevits
Phone: +49 4321 678-497
stefan.wukitsevits@block.eu
Zip Code
36000–36169
36370–36999
90000–93999
95000–97999

Baden-Württemberg Nord
BLOCK Transformatoren-Elektronik GmbH
Jonas Plagge
Phone: +49 4231 678-393
jonas.plagge@block.eu
Zip Code
70000–71999
73000–76709

Baden-Württemberg Süd
BLOCK Transformatoren-Elektronik GmbH
Christian Kolb
Phone: +49 4231 678-494
christian.kolb@block.eu
Zip Code
72000–72899
77000–79999
88000–89299
89500–89999

Bayern
BLOCK Transformatoren-Elektronik GmbH
Markus Zaha
Phone: +49 4231 678-493
markus.zaha@block.eu
Zip Code
80000–87999
89300–89499
94000–94999

INTERNATIONAL AGENCIES

Estonia
Energiatehnika OÜ
Mäepealse 2
12618 Tallinn
Phone: +372 655 1312
www.energiatehnika.ee
info@energiatehnika.ee

Hong Kong
申佳有限公司
Sunnice Supplies Co., Ltd.
Flat Q, 12/F., Everest Industrial Centre
396 Kwun Tong Road
Kowloon
Hong Kong
Phone: +852 2790 3918
www.sunnice.com
sunnice@sunnice.com

Iceland
Spennubreytar ehf
Suourhella 5
221 Hafnarfjördur
Phone: +354 555-4745
www.spennubreytar.is
spennubreytar@spennubreytar.is

India
LEI India Pvt. Ltd.
2408 Kumar Palace,
Shop No 13
East Street Camp,
near Corporation Bank
Pune 411001, Maharashtra
Phone: +91 020 4125 5071
www.leiindias.com
info@leiindias.com

Italy
Carbonfaber S.r.l.
Via della Cooperazione, 4/6
22070 Carbonate (CO)
Tel: +39 0331 917 459
www.carbonfaber.com
info@carbonfaber.com

Comsel S.R.L.
Strada Provinciale Busto / Cassano M2
21054 Fagnano Olona (VA)
Tel: +39 0331 202255
www.comsel.it
info@comsel.it

Lithuania
JSC Santavilte
Europos pr. 121
46339 Kaunas
Phone: +370 37 211360
www.santavilte.eu
info@santavilte.eu

Netherlands
ELINCOM ELECTRONICS B.V.
Klaverbaan 101-103
2908 KD Capelle aan den Ijssel
Phone: +31 10 26402-70
www.elincom.nl
info@elincom.nl

New Zealand
MARDAG HOLDINGS LIMITED
19 Wall Place, Kenepuru,
Porirua
PO BOX 51184 Tawa
Wellington
Phone: +64 4 2378912
info@mardag.co.nz

Portugal
Zeben Sistemas Eletrónicos
Travessa de Baixo, No. 5
4935-571 Castelo do Neiva
Viana do Castelo
Phone: +351 253 818 850
www.zeben.pt
info@zeben.pt

South Korea
Hertz Technology Co, Ltd.
Room No. 1404, Kolon Digital Tower Aston,
505-14, Gasan-dong, Geum-cheon-gu, Seoul, Korea
Phone: +82 2 3281 0811 2
www.hzt.co.kr
info@hzt.co.kr

Spain
ELECTRONICA OLFER, S.L.
P.A.E. NEISA AVANCE I.
Avda de la Industria 6-8,
Naves 20-21 28108
Alcobendas - Madrid, España
Phone: +34 914 840 850
www.olfer.com
info@olfer.com

EFIBAT
SERVICIOS TÉCNICOS, SA
c/ Leonardo da Vinci,
41. Polígono de Roces
33211. Gijón. Asturias
Phone: +34 984 103 000
www.efibat.com
info@efibat.com

Sumelec Navarra SL
Pol. Ind. Talluntxe II - Calle F, 12
31110 Noáin Navarra España
Phone: +34 948 368 087
www.sumelec.es
sumelec@sumelec.es

Switzerland
PG Transformatoren GmbH
Glattalstrasse 505
8153 Rümlang
Phone: +41 44 817 31 51
www.pgtrafo.ch
info@pgtrafo.ch

Taiwan
Kingdatron Electronic Industrial Co. LTD.
7th Floor, No. 19, Lane 221,
Gang Qian Road
Taipei Taiwan 11494
Phone: +886 2 2659-6058 Ext. 19
Fax: +886 2 2659-6059
www.kingdatron.com
sales@kingdatron.com.tw

Thailand
PE AUTOMATION CO., LTD.
89/104 Soi-Prayasuren 21 Yak 3, Bangchan, Klongsamwa
Bangkok 10510
Phone: +66 2 754 362
www.pe-thai.com
info@pe-thai.com

Türkiye
SANIL Teknik Elektrik San. ve Tic. Ltd. Şti.
Okçumusa Caddesi, Tutsak Sokak No: 27/5 Karaköy
Istanbul 34420
Phone: +90 212 256 94 28
www.sanil.com.tr
sanil@sanil.com.tr

MANUFACTURING REPRESENTATIVES THE AMERICAS

Louisiana
Minnesota
North & South Dakota
Oklahoma
Texas
Certain counties of Wisconsin
J. Marolt Consultants, Inc.
P.O. Box 2008
Maple Grove, MN 55311
Phone: +1 612 432-8422
www.jmaroltconsultants.com

North Carolina
South Carolina
Virginia
West Virginia
Maryland
Trapp Industrial
1030 Industrial Drive
Matthews, NC 28105
Phone: +1 704 821-5187
www.trappindustrial.com

Missouri
Kansas
Nebraska
Certain counties of Illinois
Diamond Engineered Sales, LLC
522 Scenic View Lane
Cape Girardeau, MO 63701
Phone: +1 573 579-8402
www.diamondengineeredsales.com

New York
New Jersey
Delaware
Pennsylvania
Washington D.C.
Industrial Components And Engineering, LLC
26 Adirondak Rd.
Bordentown, NJ 08505
Phone: +1 609 802-1300
www.ice-reps.com

Arizona
Hawaii
Idaho
Oregon
Washington
South of California
South of Nevada
Empower Sales Agency, Inc.
74990 Country Club Drive
Suite 220-258
Palm Desert, CA 92260
Phone: +1 760 485-1051
www.empowersales.net

Florida
Pro Rep Solutions
18629 Avenue Capri
Lutz, FL 33558
Phone: +1 813 240-1553
www.prorepsolutions.com

Indiana
Ohio
Kentucky
Tennessee
Industrial Sales Associates Inc
11716 Oshawa St.
Indianapolis, IN 46236
Phone: +1 317 546-1900
www.indsales.us

Michigan
Applied Control, Inc.
270 Melinda Circle
White Lake, MI 48386
Phone: +1 248 830 4850
www.appliedcontrolinc.com

Mexico
OAS de Mexico
Av. Ninos Heroes 2987-208
Guadalajara, Jalisco
Mexico 44520
Phone: +52 33 3122 0788
www.odonnellsw.com

DISTRIBUTORS

Adalbert Zajadacz GmbH & Co. KG
www.zajadacz.de

AutomationDirect.com
www.automationdirect.com

Bürklin GmbH & Co. KG
www.buerklin.com

Conrad Electronic SE
www.conrad.com

Distrelec GmbH
www.distrelec.de

ETL Paul Schlegel Holding GmbH
www.schlegel-gruppe.de

ETN Groupe
www.etn.fr

EVE GmbH
www.eve.de

Galco Industrial Electronics
www.galco.com

Hardy Schmitz GmbH
www.hardy-schmitz.de

Newark
www.newark.com

Premier Farnell
www.farnell.com

reichelt elektronik GmbH
www.reichelt.com

Rexel Germany GmbH & Co. KG
www.rexel.de

RS Components
www.rs-online.com

Solar A/S
www.solar.eu

Sonepar Deutschland GmbH
www.sonepar.de

有关我们的经销商
的完整名单，请查看
block-china.cn

BD2025-20A11/CN/04.25 Printed in China

博洛科电气（昆山）有限公司
BLOCK Electronics (Kunshan) Co., Ltd.
Building West 3, No. 1367, Juxiang Road, Zhangpu Town,
Kunshan City 215321, Jiangsu Province • P.R. China
Phone: +86 512 5798 2966
info@block-china.cn • www.block-china.cn

block-china.cn