Index:	Baureihe: / Type:	ST	Datenblatt / Technical Specifications	BLOCK Transformatoren-Elektronik GmbH D – 27283 Verden/Aller
a	Art.-Nr.: / Art.-No.:	ST 500/23/24		

Typ Type	: 1~ Steuer- und Sicherheitstransformator 1~ Voltage control- and safety isolating transformer	
Kernform Core type	: EI 120/73,7	
Bemessungsspannung, Eingang Designated input voltage	: 230V ±5%	UL ratings only
Bemessungsstrom, Eingang Designated input current	: 2,45Aac	(1,96A)
Bemessungsspannung, Ausgang Designated output voltage	: 24V	
Bemessungsstrom, Ausgang Designated output current	: 20,83Aac	(16,7Aac)
Vorzusehende Absicherung, Ausgang Recommended output fuse	: 20AgG	
Einschaltdauer Duty cycle	: 100%	
Bemessungsleistung (bei Leistungsfaktor 1) Designated output power (power factor 1)	: 500VA	(400VA)
Bemessungsleistung (bei Leistungsfaktor 0,5) Designated output power (power factor 0,5)	: 2000VA	
Verlustleistung Power loss	: ca. 44W (η ~ 91%) approx. 44W	
Schaltgruppe Connection mode	: Ii0	
Betriebsfrequenz Designated frequency	: 50-60Hz	
Schutzklasse Safety class	: vorbereitet für Geräte der Schutzklasse I prepared for class I equipment	
Schutzart Protection index	: IP00	
Kühlungsart Type of cooling	: AN	
Isolierstoffklasse Insulation class	: B (UL class 105)	
Max. Umgebungstemperatur Ambient temperature	: 40°C	
Vorschriften Standards	: VDE 0570/EN 61558 Teil 1 mit Teil 2-2 und Teil 2-6 VDE 0570/EN 61558 part 1 with part 2-2 and part 2-6	
Prüfzeichen Approvals	: Ausweis Nr.: 135289 L Licence No.: 135289 L Typ ST/S	UL 5085, CSA 22.2 (E 103521)
Prüfspannung HV-Test voltage	: Primär-Sekundär 3,7 kV Primary-Secondary Primär-Kern 3,0 kV Primary-Core	Sekundär-Kern 3,0 kV Secondary-Core
Anschluß (Eingang) Terminal (Input)	: Schraubklemme 4mm² Screw terminal 4mm²	
Anschluß (Ausgang) Terminal (Output)	: Schraubklemme 4mm² + Flachsteckanschluß 6,3x0,8mm Screw terminal 4mm² + Plug type terminal 6,3x0,8mm	
Anschluß (PE) Terminal (PE)	: Flachsteckanschluss 6,3x0,8mm Plug type terminal 6,3x0,8mm	
Bemerkungen Notes	: Die angegebenen technischen Daten sind typisch. Material- und fertigungsbedingt können Abweichungen auftreten. Technical specifications are typical, they can vary due to material and production tolerances.	

a	Date: 30.06.15	Name: Chlustow	Date: 16.07.15	Checked:	Amendment: Marking updated
Date: 27.06.12		Date: 28.06.12	Schutzvermerk nach ISO 16016 beachten Observe protection clause to ISO 16016		Änderungen vorbehalten Subject to change
Name: Clasen		Checked: Thomas			

Baureihe: Type:	ST
Art.-Nr.: Art.-No.:	ST 500/23/24

Datenblatt
Technical Specifications

BLOCK Transformatoren-Elektronik GmbH
D - 27283 Verden/Aller

Kennzeichnung:
Marking

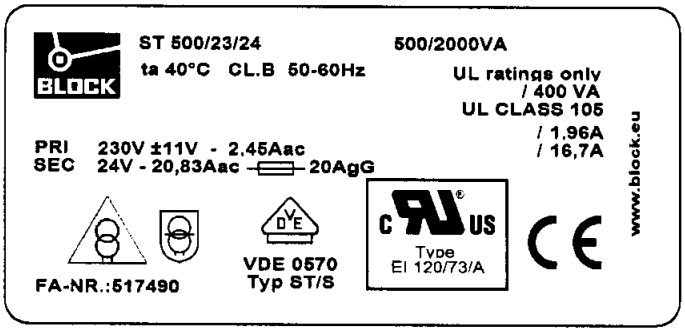

Anschlußkennzeichnung:
Terminal Identification

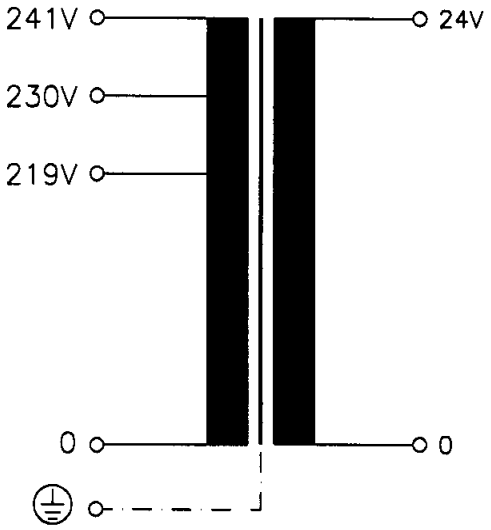

Abmessungen:
Dimensions

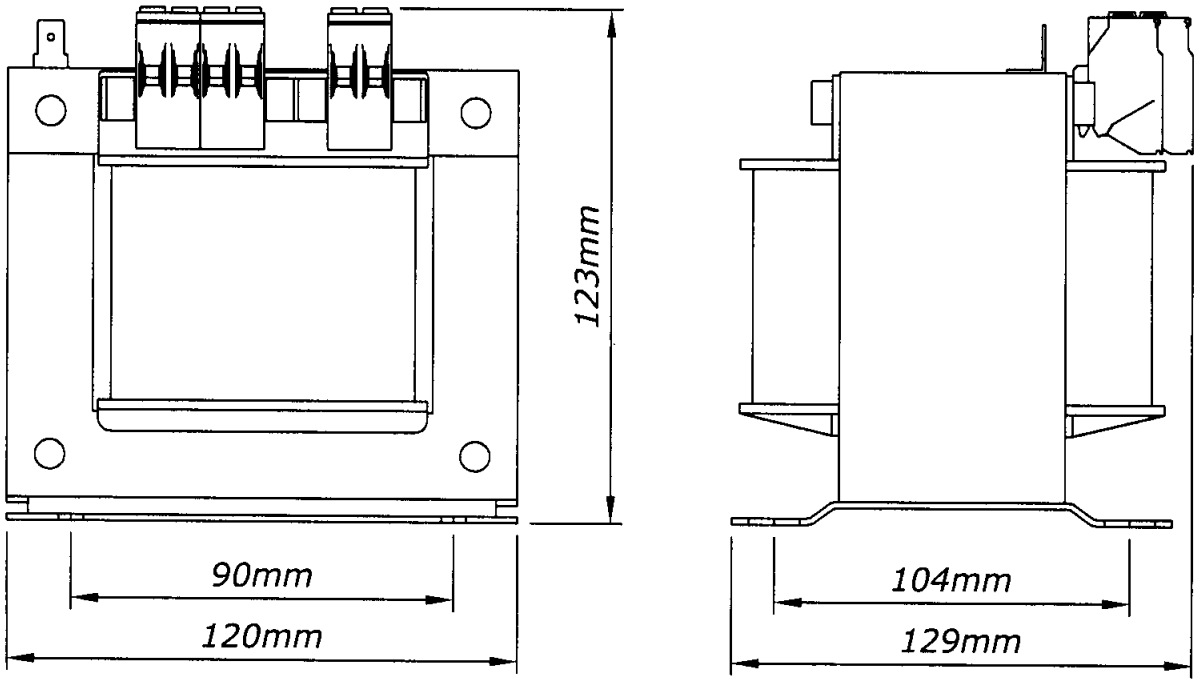

Gewicht: ca. 7,2kg
Weight: approx. 7,2kg

Befestigungslöcher: 5,8x12,0mm
Mounting holes: 5,8x12,0mm

Schutzvermerk nach ISO 16016 beachten
Observe protection clause to ISO 16016

Änderungen vorbehalten
Subject to change