Steuer- und Trenntransformator

STSU 250/23

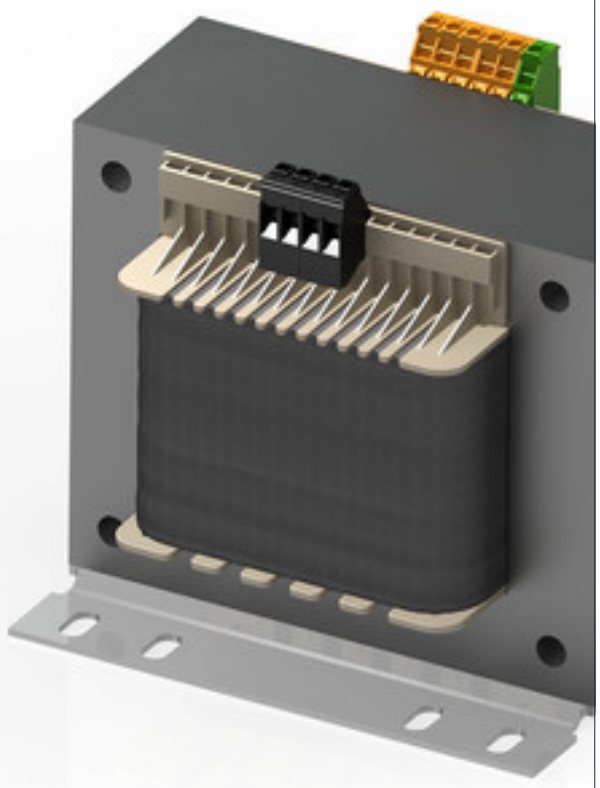

Abbildung zeigt STSU 1600/23

Vorteile

- Doppeleingangsspannung 230 und 400 Vac
- Schirmwicklung zwischen PRI und SEC
- Sehr gutes Einschaltverhalten durch verringerte Einschaltströme
- Hohe Leistungsdichte durch ein kompaktes Konstruktionskonzept
- Primärseitig ±15 V Anzapfungen zur Spannungsanpassung
- Sehr guter Korrosionsschutz und geringe Geräuschentwicklung durch BLOCK IMPEX Vakuumimprägnierung
- Berührungsgeschützte Anschlussklemmen nach UVV BGV A3
- Einfache Befestigung durch robuste Metallfußplatte mit Langlöchern
- 63 - 250 VA mit Kombifußplatte für Schraub- und Tragschienenmontage

Anwendungen

Als Steuertransformator nach EN 61558-2-2 zur elektrischen Trennung der Ein- und Ausgangsseite. Durch die Konstruktion ist der Transformator zur Versorgung von Steuerungen entsprechend EN 60204 ausgelegt.

Als Trenntransformator zur sicheren elektrischen Trennung der Ein- und Ausgangsseite. Der Transformator kann für den Aufbau der Schutzmaßnahme Schutztrennung entsprechend VDE 0100 eingesetzt werden.

Als Sicherheitstransformator zur sicheren elektrischen Trennung der Ein- und Ausgangsseite. Durch die Begrenzung der Ausgangsspannung ist der Transformator für den Aufbau von SELV sowie PELV Stromkreisen geeignet.

Prinzipschaltbild

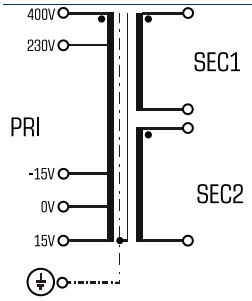

Normen

Steuertransformator
nach: VDE 0570 Teil 2-2, DIN EN 61558-2-2, EN 61558-2-2, IEC 61558-2-2, UL 5085-1/-2, CSA 22.2 No.66
Trenntransformator
nach: VDE 0570 Teil 2-4, DIN EN 61558-2-4, EN 61558-2-4, IEC 61558-2-4, UL 1561, CSA 22.2 No.66

Zulassungen

UL 5085-1/-2, CSA 22.2 No.66

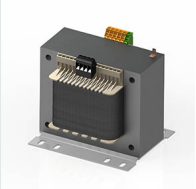

Steuer- und Trenntransformator
STSU 250/23

Elektrische Daten

Typ	STSU 250/23
Eingangsdaten	
Bemessungsfrequenz	50 - 60 Hz
Anzapfungen Eingang	±15 V
Bemessungseingangsspannung	230/400 Vac
Ausgangsdaten	
Bemessungsausgangsspannung	2 x 115 Vac
Bemessungsleistung VDE (DB cos phi=1)	250 VA
Bemessungsleistung VDE (KB cos phi=0.5)	850 VA
Leerlaufspannung (ca. x Faktor)	1,07
Wirkungsgrad	89,4 %
Normen	
Klassifizierung	Steuer- und Trenntransformator
Zulassungen	
Approbationen	cURus
Umwelt	
Kühlungsart	Selbstkühlung
Umgebungstemperatur max.	40 °C
Sicherheit und Schutz	
Bauart	offen
Isolierstoffklasse	VDE=B, UL=class 130
Schutzart	IP 00
Schutzklasse (vorbereitet)	I
Kurzschlussfestigkeit	nicht kurzschlussfest
Bestelldaten	
Bestellnummer	**STSU 250/23**

Mechanische Daten

Typ	STSU 250/23
Anschluss und Montage	
Befestigung	Kombifußplatte auch für TS-35 Schiene
Befestigungsschrauben	M5
Anschlüsse Eingang	Schraubklemme, 4 mm²
Anschlüsse Ausgang	Schraubklemme, 4 mm²
Anschlüsse PE	Schraubklemme, 4 mm²
Maße und Gewichte	
Gewicht	3,60 kg

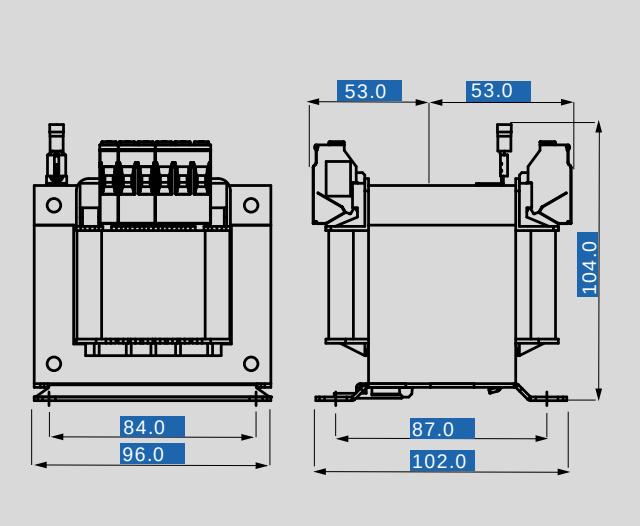

Änderungen vorbehalten.